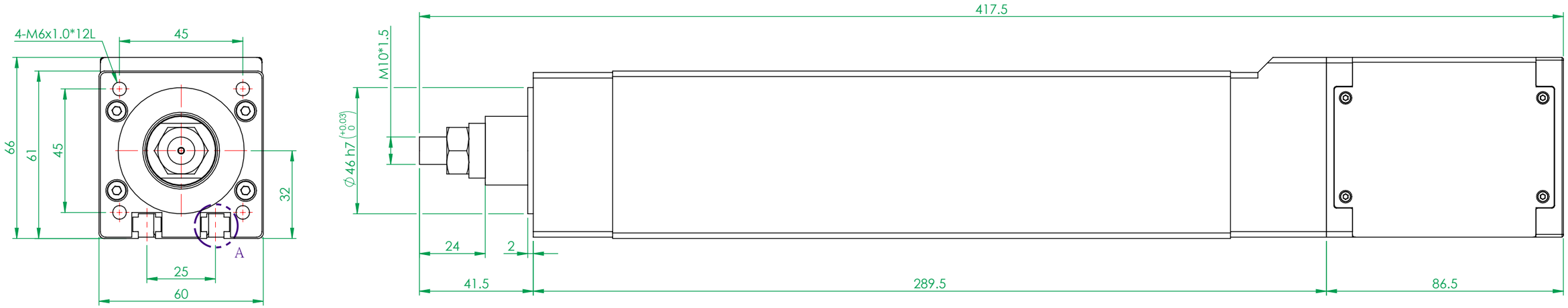

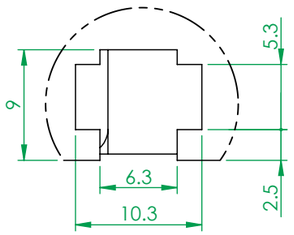

細部放大圖 A
比例 2 : 1

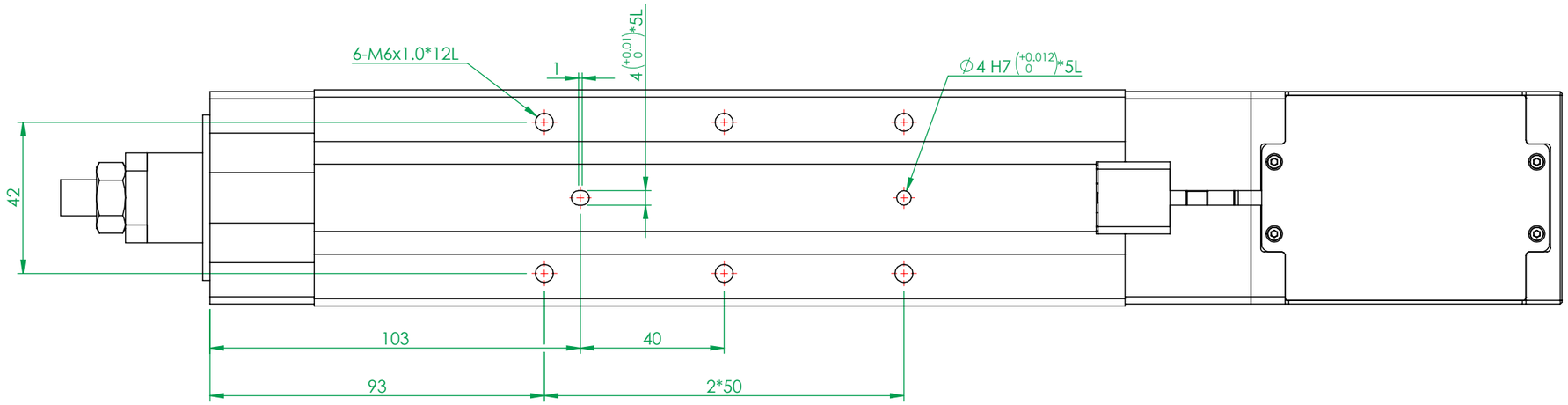

(FM0755A)

一 般 公 差		精加工:	審 核		日 期		備註事項	合格成品,獨立包裝保存		機 種	GECX60-100
尺寸範圍	容許差	細加工:	繪 圖		日 期		表面處理	N/A		料 號	
0.5 ~ 4	±0.05	粗加工:	設 計		日 期	2021/7/16	材 質	鋁合金型	數 量 1 /組	圖 名	步進電動缸60型-行程100mm
4 ~ 16	±0.07	熱情 / 團結 / 創新 / 卓越		Http://www.gmtglobalinc.com			熱 處 理	N/A		圖 號	
16 ~ 68	±0.1	高明鐵企業股份有限公司 GMT GLOBAL INC.					單 位	mm	圖紙尺寸 A3	投 影	版次
68 ~ 250	±0.2	TEL:886-4-7688327	FAX:886-4-7688302				比 例	1:1.5	重量 3268.4g		
250 ~ 1000	±0.3										
1000 ~ 1500	±0.5										