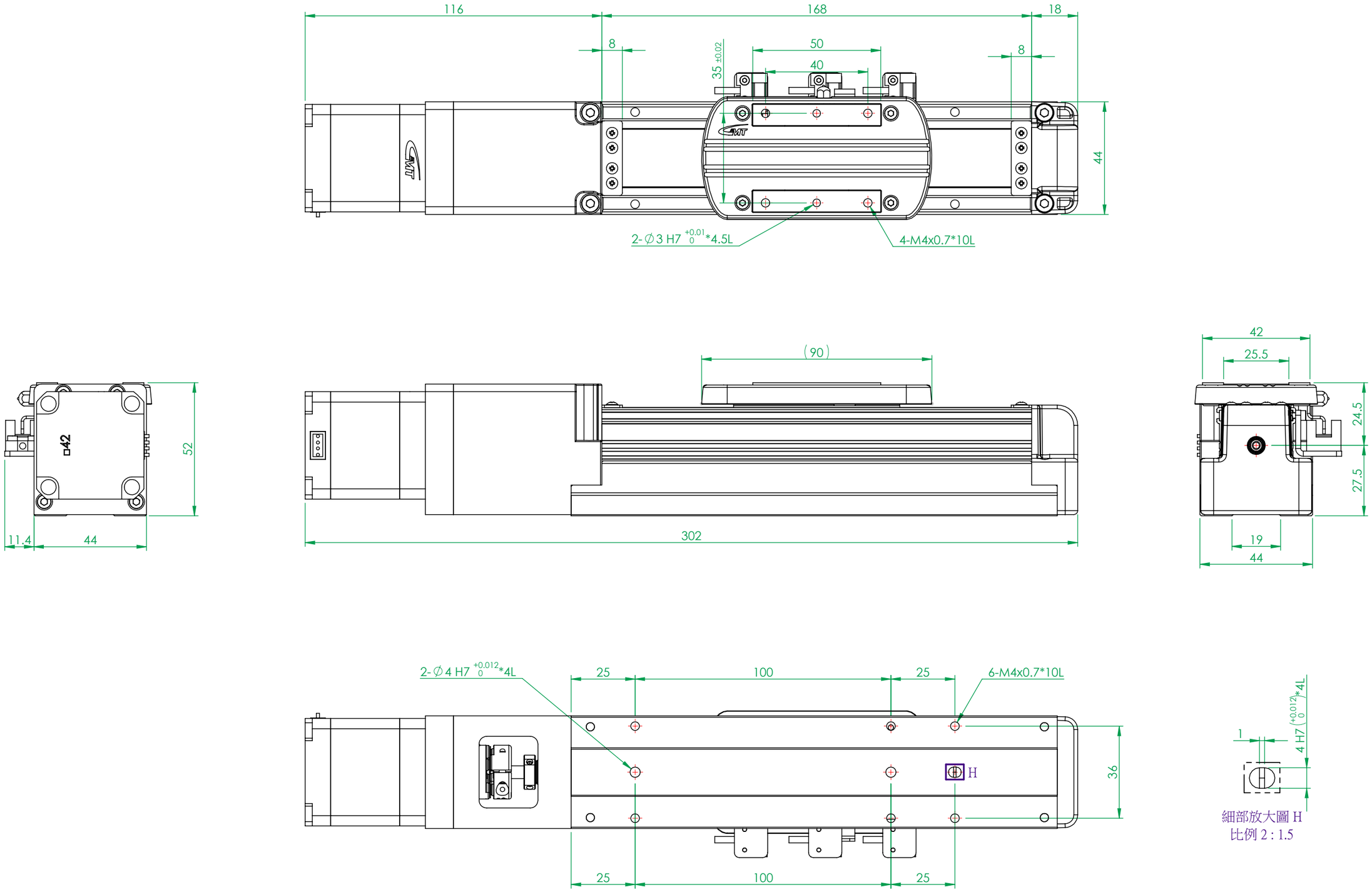

(FM0755A)

一 般 公 差		精加工:	審 核		日 期		備 註 事 項	合格成品,獨立包裝保存	機 種	GESC4-50-NAD
尺 寸 範 圍	容 許 差	細加工:	繪 圖	林宏儒	日 期	2021/9/16	表 面 處 理	依各零件	料 號	312X-GESC4-50-P8-NXD-X-00-T1
0.5 ~ 4	±0.05	粗加工:	設 計		日 期	2020/10/8	材 質	見零件表 數 量 1 /組	圖 名	全密式電動工業臂GESC4型-行程50mm
4 ~ 16	±0.07						熱 處 理	依各零件	圖 號	GESC4-50-NAD
16 ~ 68	±0.1						單 位	mm 圖紙尺寸 A3	投 影	版次 T1
68 ~ 250	±0.2						比 例	1:1.5 重量 1111.4g		
250 ~ 1000	±0.3									
1000 ~ 1500	±0.5									

熱情 / 團結 / 創新 / 卓越 Http://www.gmtglobalinc.com
高明鐵企業股份有限公司
GMT GLOBAL INC.
TEL:886-4-7688327 FAX:886-4-7688302