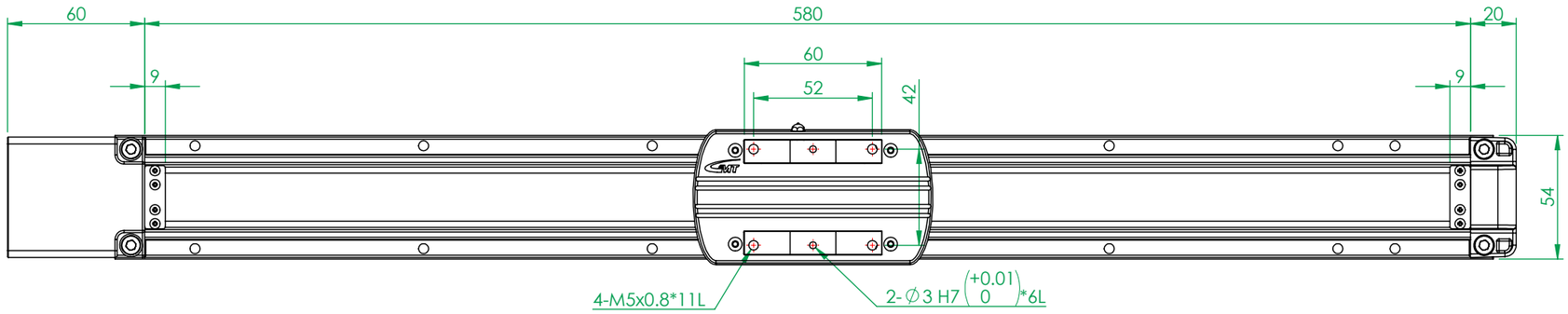

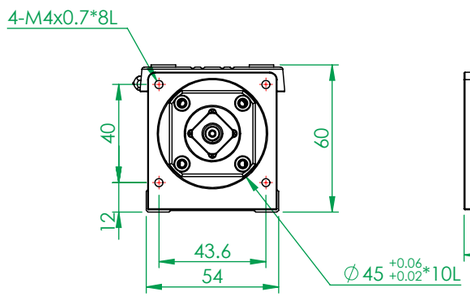

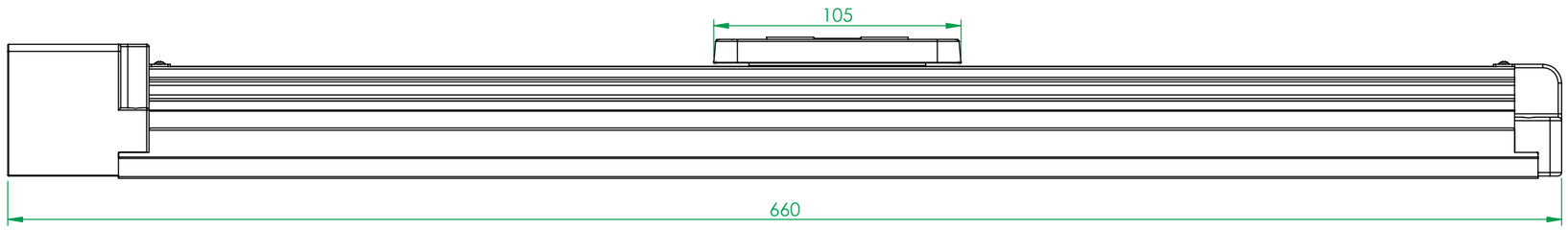

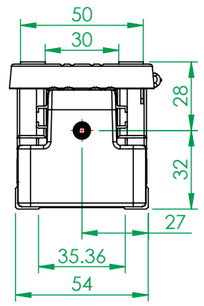

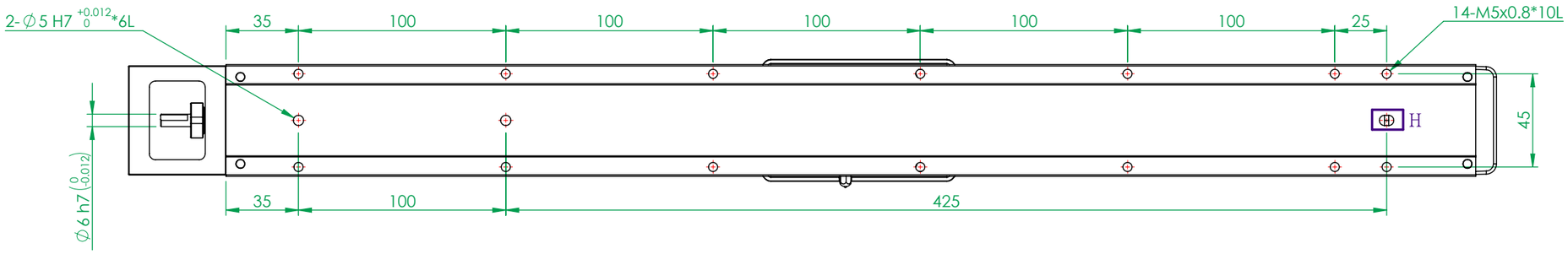

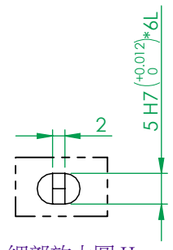

細部放大圖 H
比例 1 : 1

(FM0755A)

一 般 公 差		精加工:	審 核		日 期		備註事項	合格成品,獨立包裝保存	機 種	GESC5-450-XXD
尺寸範圍	容許差	細加工:	繪 圖	王柏翔	日 期	2021/8/9	表面處理	依各零件	料 號	312X-GESC5-450-P10-XXD-X-00-T1
0.5 ~ 4	±0.05	粗加工:	設 計		日 期	2021/2/18	材 質	見零件表 數量 1 /組	圖 名	全密式電動工業臂GESC5型-行程450mm
4 ~ 16	±0.07						熱處理	依各零件	圖 號	GESC5-450-XXD
16 ~ 68	±0.1						單 位	mm 圖紙尺寸 A3	投 影	版次 T1
68 ~ 250	±0.2						比 例	1:2.5 重量 2308.9g		
250 ~ 1000	±0.3									
1000 ~ 1500	±0.5									

熱情 / 團結 / 創新 / 卓越 Http://www.gmtglobalinc.com
高明鐵企業股份有限公司
GMT GLOBAL INC.
TEL:886-4-7688327 FAX:886-4-7688302