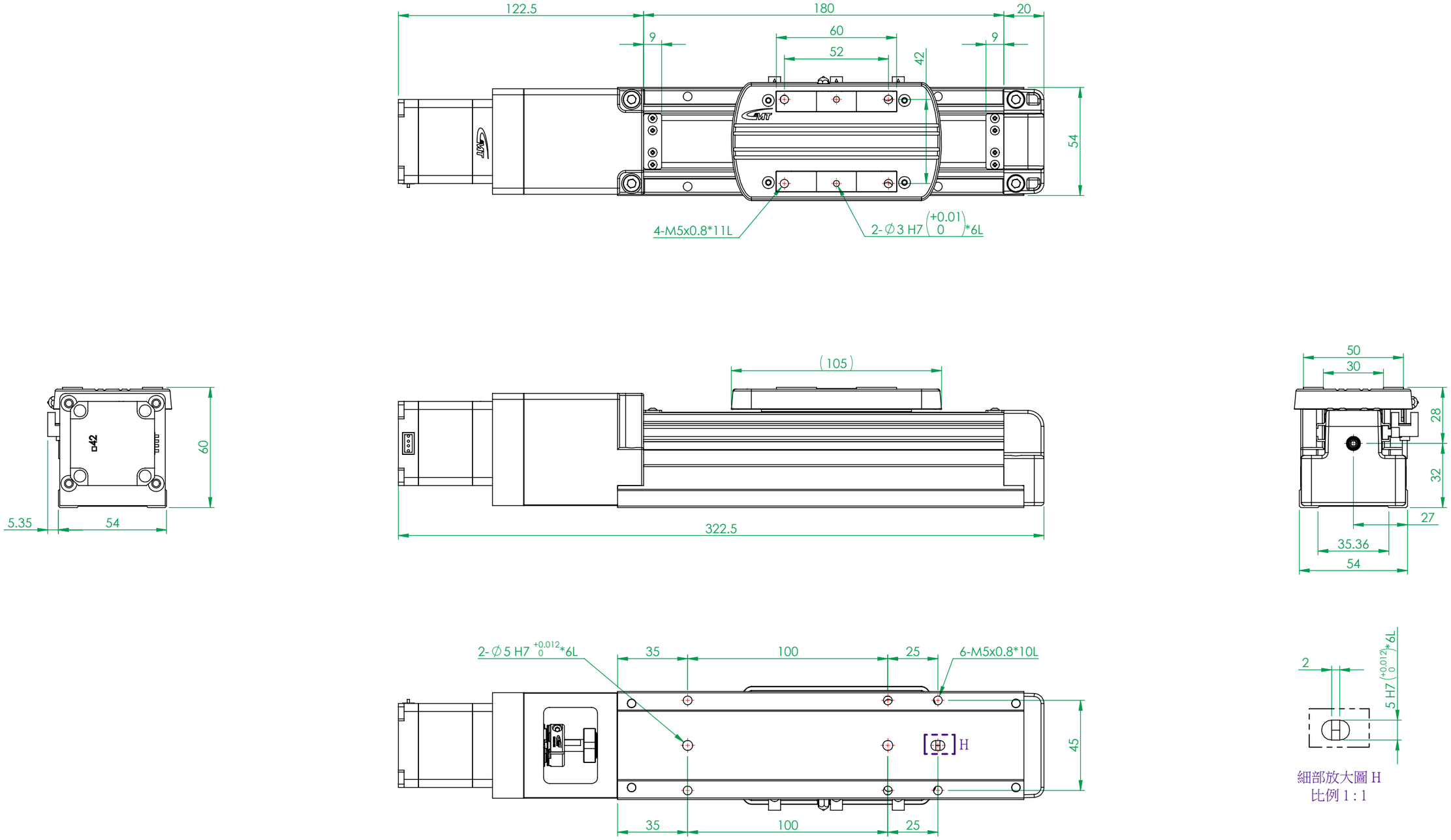

(FM0755A)

一般公差		精加工:	審核		日期		備註事項	合格成品,獨立包裝保存	機種	GESC5-50-NAD
尺寸範圍	容許差	細加工:	繪圖	王柏翔	日期	2021/8/6	表面處理	依各零件	料號	312X-GESC5-50-P10-NAD-X-00-T1
0.5 ~ 4	±0.05	粗加工:	設計		日期	2021/2/18	材質	見零件表 數量 1 /組	圖名	全密式電動工業臂GESC5型-行程50mm
4 ~ 16	±0.07	熱情 / 團結 / 創新 / 卓越	Http://www.gmtglobalinc.com				熱處理	依各零件	圖號	GESC5-50-NAD
16 ~ 68	±0.1	高明鐵企業股份有限公司 GMT GLOBAL INC.					單位	mm 圖紙尺寸 A3	投影	版次 T1
68 ~ 250	±0.2	TEL:886-4-7688327	FAX:886-4-7688302				比例	1:2 重量 1486.0g		
250 ~ 1000	±0.3									
1000 ~ 1500	±0.5									