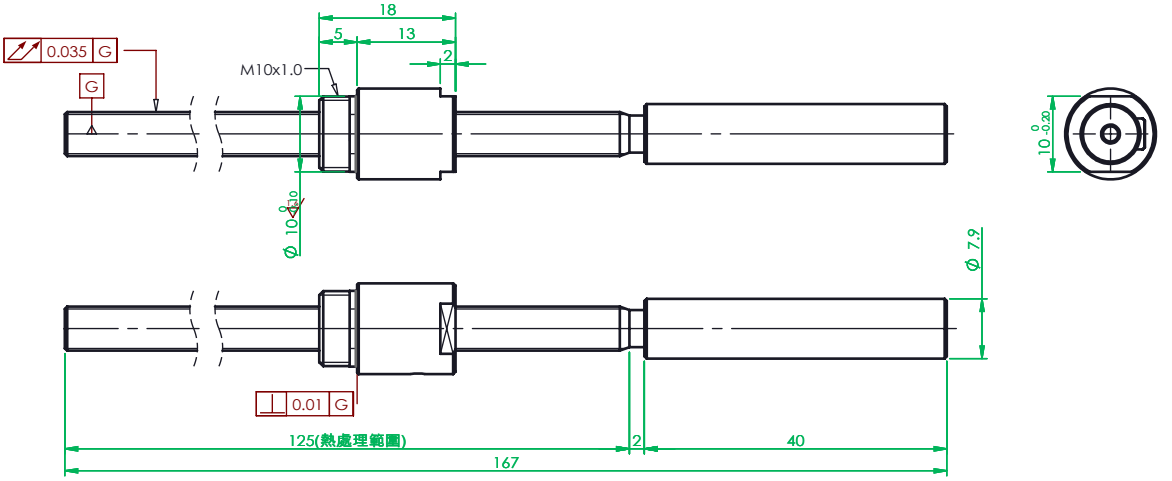

螺帽材料:SCM415H，熱處理 HRC56~62。
螺桿材料:S55C, 熱處理 HRC56~62。

(FM0752A)

滾珠導螺桿規格表

桿徑	6	導程	2.0
精度	C5	間隙	依需求
B.C.D	6.2	B.C.D傾角	5°52'
螺紋方向	R	珠徑	0.8
螺紋數	1	循環圈數	1卷、3列
動態負荷	550 N	靜態負荷	920 N
潤滑油	PS.2	預壓	-N*cm

一般公差	
尺寸範圍	容許差
0.5 ~ 4	±0.05
4 ~ 16	±0.07
16 ~ 68	±0.1
68 ~ 250	±0.2
250 ~ 1000	±0.3
1000 ~ 1500	±0.5

精加工:	0.8	審核		日期	
細加工:	3.2	繪圖		日期	
粗加工:	6.4	設計		日期	

熱情 / 團結 / 創新 / 卓越 Http://www.gmtglobalinc.com

高明鐵企業股份有限公司
GMT GLOBAL INC.
TEL:886-4-7688327 FAX:886-4-7688315

機種/規格	BS0602KS-RC5□-125R167-M				
表面處理				料號	
材質		數量	/組		
熱處理	N/A			圖名	轉造級滾珠螺桿 φ6*P2.0-167L
單位	mm	圖紙尺寸	A4	投影	
比例	1.5:1	重量	9		