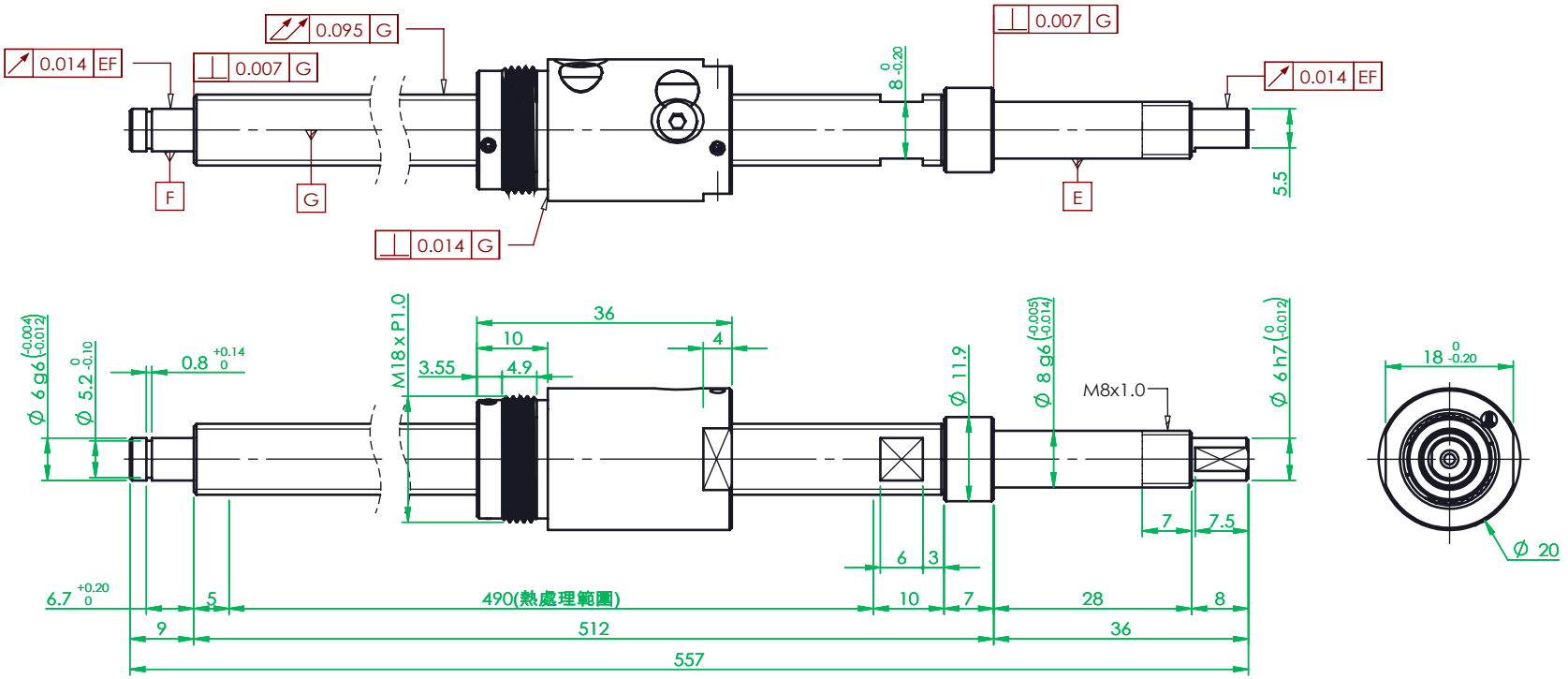

螺帽材料:SCM415H ，熱處理 HRC56~62。
螺桿材料:S55C，熱處理 HRC56~62。

(FM0752A)

滾珠導螺桿規格表

桿徑	10	導程	5
精度	C5	間隙	依需求
B.C.D	10.5	B.C.D傾角	8°37'
螺紋方向	R	珠徑	2.0
螺紋數	1	循環圈數	2.7卷、1列
動態負荷	2920 N	靜態負荷	4920 N
潤滑油	PS 2	預壓	-N*cm

一 般 公 差		精加工: 1.60 0.25	審 核		日 期		機 種 / 規 格	BS1005D3-RC7□-490R557-M		
尺寸範圍	容許差	細加工: 6.3 2.0	繪 圖		日 期		表 面 處 理	依各零件	料 號	
0.5 ~ 4	±0.05	粗加工: 25 8.5	設 計		日 期		材 質	見零件表	數 量 N/A /組	
4 ~ 16	±0.07						熱 處 理	N/A	圖 名	轉造級滾珠螺桿-ϕ10x5-557L
16 ~ 68	±0.1						單 位	mm	圖紙尺寸 A4	投 影
68 ~ 250	±0.2						比 例	1.2:1	重量 377.6g	
250 ~ 1000	±0.3									
1000 ~ 1500	±0.5									

熱情 / 團結 / 創新 / 卓越 Http://www.gmtglobalinc.com
高明鐵企業股份有限公司
GMT GLOBAL INC.
TEL:886-4-7688327 FAX:886-4-7688315