| 項目 | 精度等級H | 精度等級P |
|---|---|---|
| 料號 | 3CR1-GRG02-0135-X-H-GG-18Z-00-T1 | 3CR1-GRG02-0135-X-P-GG-18Z-00-T1 |
| 尺寸A | 7 $^{-0.015}_{-0.080}$ | 7 $^{-0.015}_{-0.035}$ |
| 尺寸B | 3±0.02 | 3±0.01 |
| 最大行程 | 114mm | |
| 單一顆滾柱荷重能力 | 97N | |
| 潤滑油番號 | G.BESLUX PLEX BAR L-2/S | |
| 替代潤滑油番號 | KY1201 | |

| 圖面確認章 | |
|---|---|
| 日期 | |
| 簽名 | |

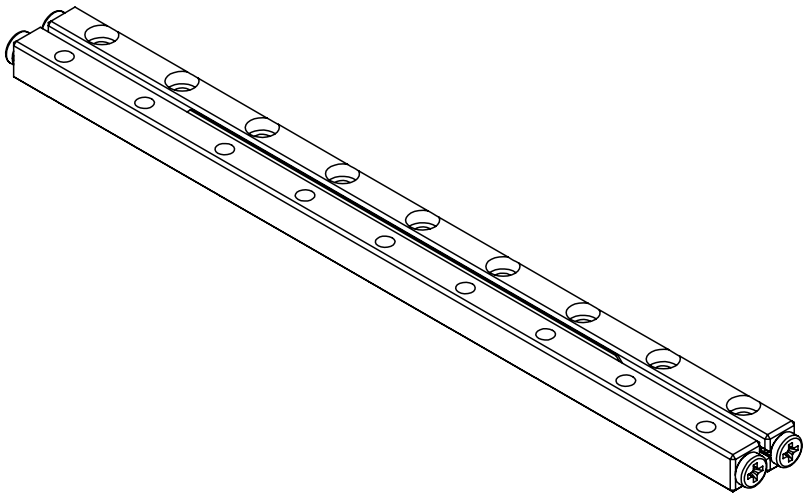

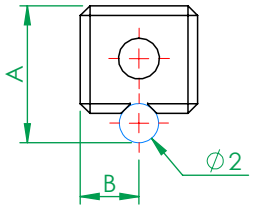


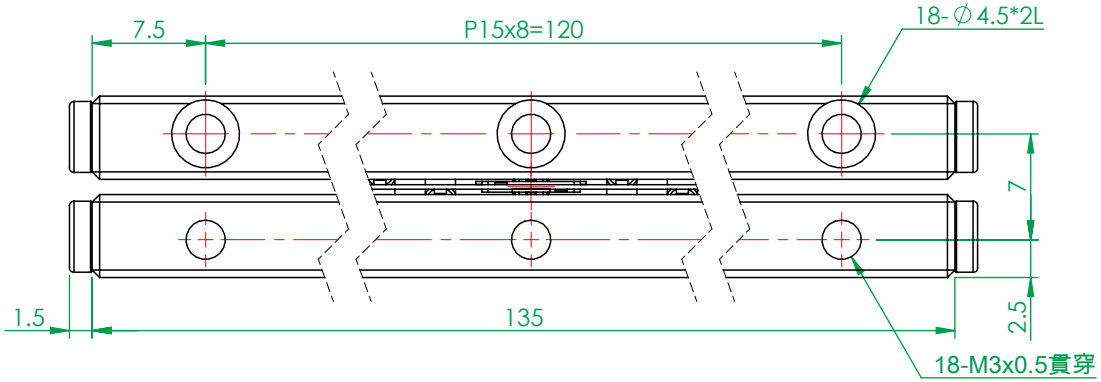


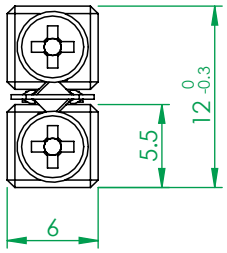


(FM0758A)

注意事項:
1.軌道精度等級依料號確定H級與P級
2.保持器框架材質為SUS304，滾柱數量18
3.一組為4支軌道、2組保持器組及8顆擋位螺絲
4.此軌道組無需雷刻

| 一般公差 | | 精加工: | 審核 | | 日期 | | 備註事項 | 保持器18顆滾柱 | 機種 | GRG02-0135 |
|---|---|---|---|---|---|---|---|---|---|---|
| 尺寸範圍 | 容許差 | 細加工: | 繪圖 | 蘇承豐 | 日期 | 2022/10/6 | 表面處理 | 依各零件 | 料號 | 見表 |
| 0.5 ~ 4 | ±0.05 | 粗加工: | 設計 | | 日期 | | 材質 | 依各零件 數量 2 /組 | 圖名 | 防滑四軌式V溝滑軌組 |
| 4 ~ 16 | ±0.07 | | | | | | 熱處理 | 依各零件 | 圖號 | GRG02-0135-X |
| 16 ~ 68 | ±0.1 | | | | | | 單位 | mm 圖紙尺寸 A4 | 投影 | 版次 T1 |
| 68 ~ 250 | ±0.2 | | | | | | 比例 | 2:1 重量 54.65g | | |
| 250 ~ 1000 | ±0.3 | | | | | | | | | |
| 1000 ~ 1500 | ±0.5 | | | | | | | | | |

熱情 / 團隊 / 創新 / 卓越 Http://www.gmtglobalinc.com
高明鐵企業股份有限公司
GMT GLOBAL INC.
TEL:886-4-7688327 FAX:886-4-7688315