項目	精度等級H	精度等級P
料號	3CR1-GRG03-0250-X-H-GG-28Z-00-T1	3CR1-GRG03-0250-X-P-GG-28Z-00-T1
尺寸A	$10.5^{-0.015}_{-0.080}$	$10.5^{-0.015}_{-0.035}$
尺寸B	4±0.02	4±0.01
最大行程	204mm	
單一顆滾柱荷重能力	254N	
潤滑油番號	G.BESLUX PLEX BAR L-2/S	
替代潤滑油番號	KY1201	

圖面確認章	
日期	
簽名	

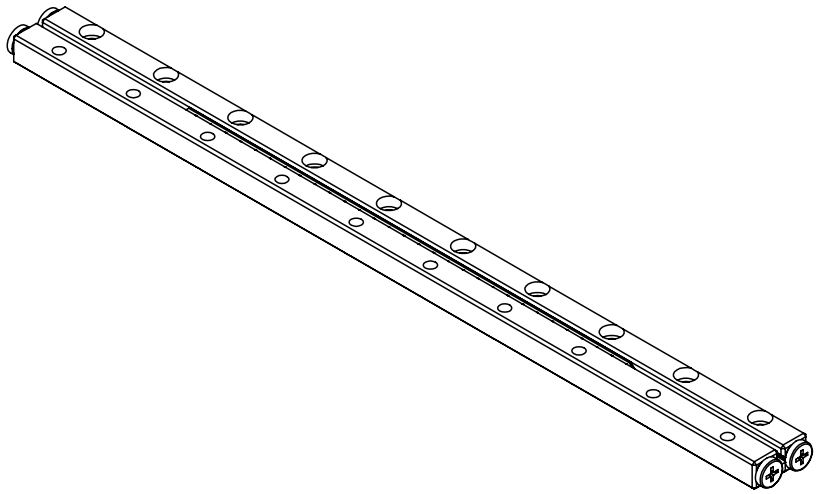

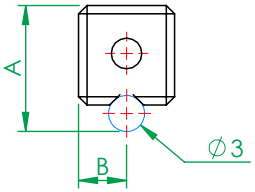

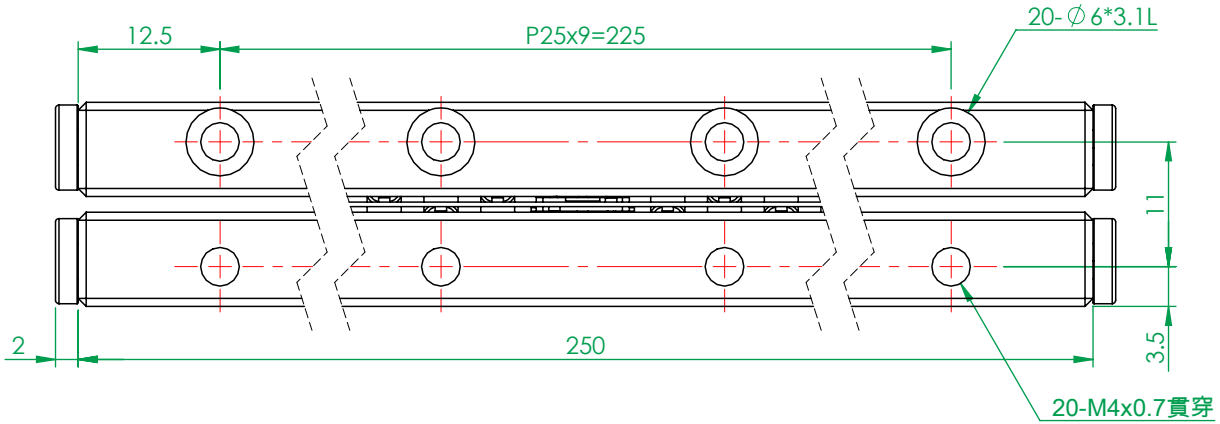

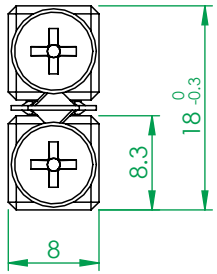

(FM0758A)

注意事項:
1.軌道精度等級依料號確定H級與P級
2.保持器框架材質為SUS304，滾柱數量28
3.一組為4支軌道、2組保持器組及8顆擋位螺絲
4.此軌道組無需雷刻

一般公差		精加工:	審核		日期		備註事項	保持器28顆滾柱			機種	GRG03-0250
尺寸範圍	容許差	細加工:	繪圖	蘇承豐	日期	2022/10/4	表面處理	依各零件			料號	見表
0.5 ~ 4	±0.05	粗加工:	設計		日期		材質	依各零件	數量	2 /組	圖名	防滑四軌式V溝滑軌組
4 ~ 16	±0.07						熱處理	依各零件			圖號	GRG03-0250-X
16 ~ 68	±0.1						單位	mm	圖紙尺寸	A4	投影	版次 T1
68 ~ 250	±0.2						比例	1.5:1	重量	209.64g		
250 ~ 1000	±0.3											
1000 ~ 1500	±0.5											

熱情 / 團隊 / 創新 / 卓越 Http://www.gmtglobalinc.com
高明鐵企業股份有限公司
GMT GLOBAL INC.
TEL:886-4-7688327 FAX:886-4-7688315