項目	精度等級H	精度等級P
料號	3CR1-GRV00-40-10Z-H-1-00-T1	3CR1-GRV00-40-10Z-P-1-00-T1
尺寸A	3.6 $^{-0.015}_{-0.080}$	3.6 $^{-0.015}_{-0.035}$
尺寸B	1.5±0.01	1.5±0.005
最大行程	25mm	
單一顆滾柱荷重能力	24N	
潤滑油番號	G.BESLUX PLEX BAR L-2/S	
替代潤滑油番號	KY1201	

圖面確認章	
日期	
簽名	

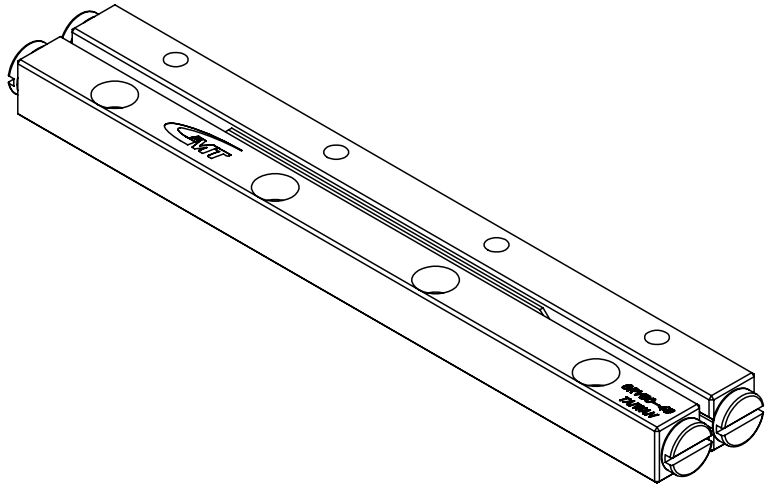

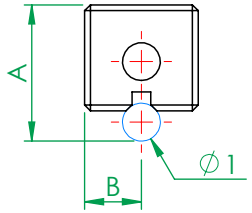

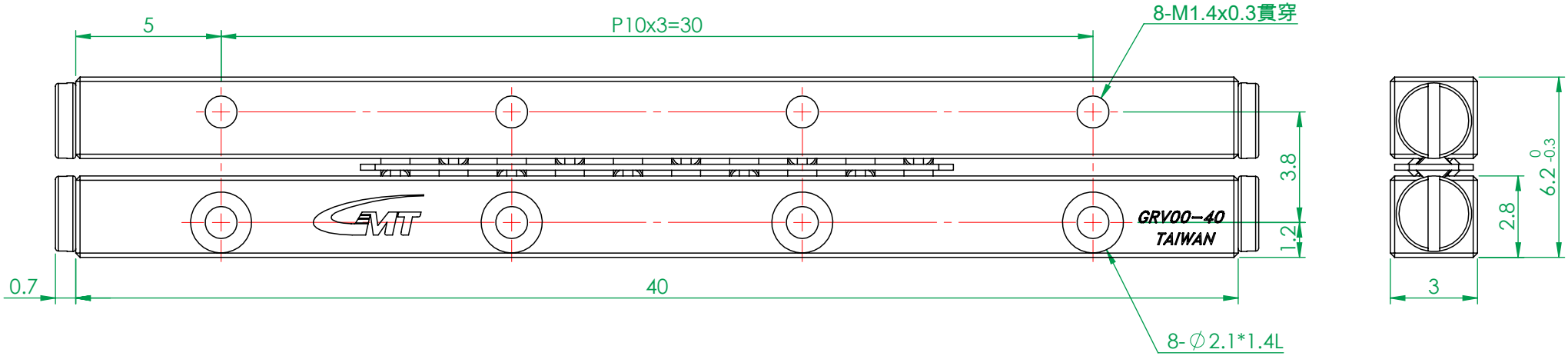

(FM0758A)

注意事項:
1.軌道精度等級依料號確定H級與P級
2.保持器框架材質為SUS304，滾柱數量10
3.一組為4支軌道、2組保持器組及8顆擋位螺絲

一般公差		精加工: 1.60/0.25	審核		日期		備註事項	保持器10顆滾柱		機種	GRV00
尺寸範圍	容許差	細加工: 6.3/2.0	繪圖	蘇承豐	日期	2023/8/2	表面處理	依各零件		料號	見表
0.5 ~ 4	±0.05	粗加工: 25/8.0	設計		日期		材質	依各零件	數量 2 /組	圖名	四軌式交叉滾柱滑軌組-00型
4 ~ 16	±0.07						熱處理	依各零件		圖號	GRV00-40
16 ~ 68	±0.1						單位	mm	圖紙尺寸 A4	投影	版次 T1
68 ~ 250	±0.2						比例	5:1	重量 4.5g		
250 ~ 1000	±0.3										
1000 ~ 1500	±0.5										

熱情 / 團結 / 創新 / 卓越 Http://www.gmtglobalinc.com
高明鐵企業股份有限公司
GMT GLOBAL INC.
TEL:886-4-7688327 FAX:886-4-7688302