項目	精度等級H	精度等級P
料號	3CR1-GRV04-280-24Z-H-1-00-T1	3CR1-GRV04-280-24Z-P-1-00-T1
尺寸A	13 $^{-0.015}_{-0.080}$	13 $^{-0.015}_{-0.035}$
尺寸B	5.5±0.01	5.5±0.005
最大行程	230mm	
單一顆滾柱荷重能力	390N	
潤滑油番號	G.BESLUX PLEX BAR L-2/S	
替代潤滑油番號	KY1201	

圖面確認章	
日期	
簽名	

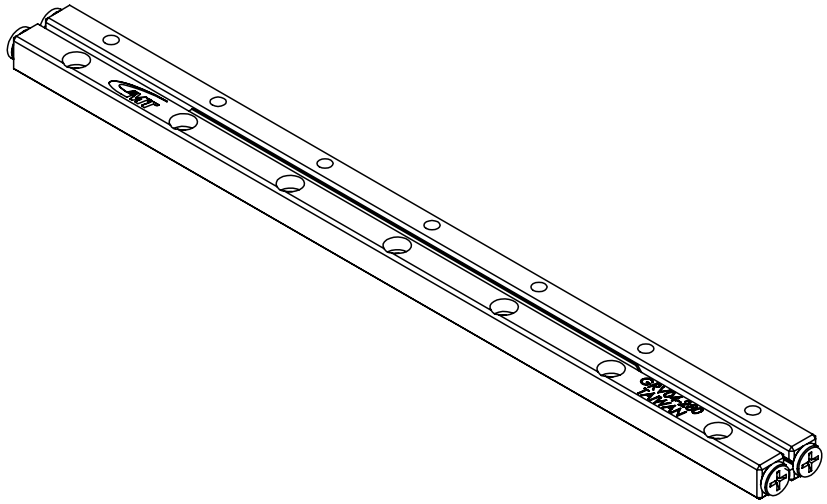

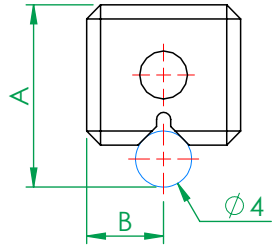

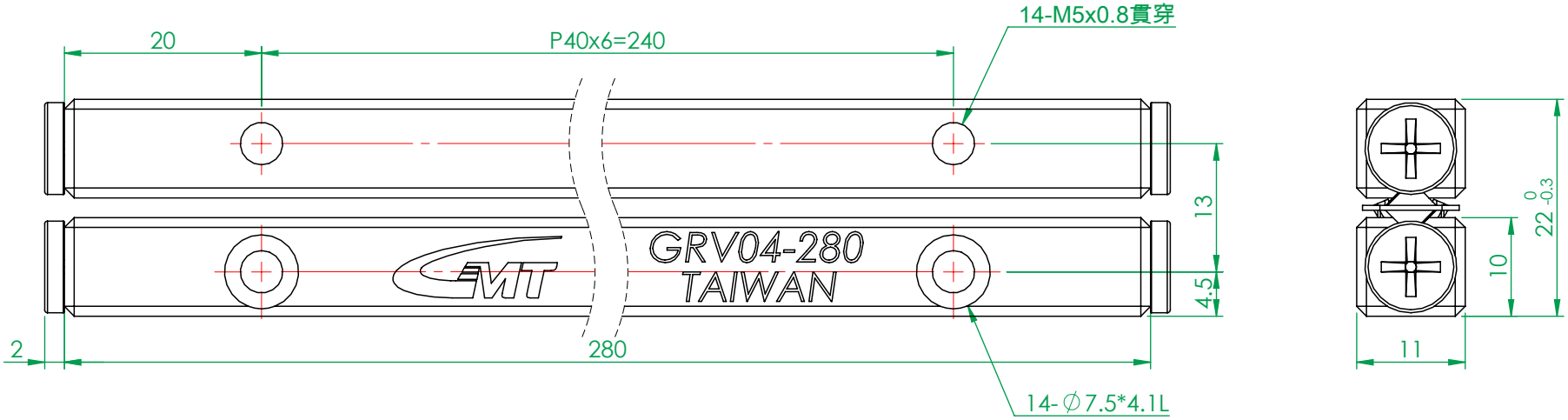

(FM0758A)

注意事項:
1.軌道精度等級依料號確定H級與P級
2.保持器框架材質為SUS304，滾柱數量24
3.一組為4支軌道、2組保持器組及8顆擋位螺絲

一般公差		精加工:	審核		日期		備註事項	保持器24顆滾柱		機種	GRV04
尺寸範圍	容許差	細加工:	繪圖	蘇承豐	日期	2024/3/21	表面處理	依各零件		料號	見表
0.5 ~ 4	±0.05	粗加工:	設計		日期		材質	見零件表	數量 2 /組	圖名	四軌式交叉滾柱滑軌組-04
4 ~ 16	±0.07						熱處理	依各零件		圖號	GRV04-280
16 ~ 68	±0.1						單位	mm	圖紙尺寸 A4	投影	版次 T1
68 ~ 250	±0.2						比例	1.5:1	重量 406.73g		
250 ~ 1000	±0.3										
1000 ~ 1500	±0.5										

熱情 / 團結 / 創新 / 卓越 Http://www.gmtglobalinc.com
高明鐵企業股份有限公司
GMT GLOBAL INC.
TEL:886-4-7688327 FAX:886-4-7688302