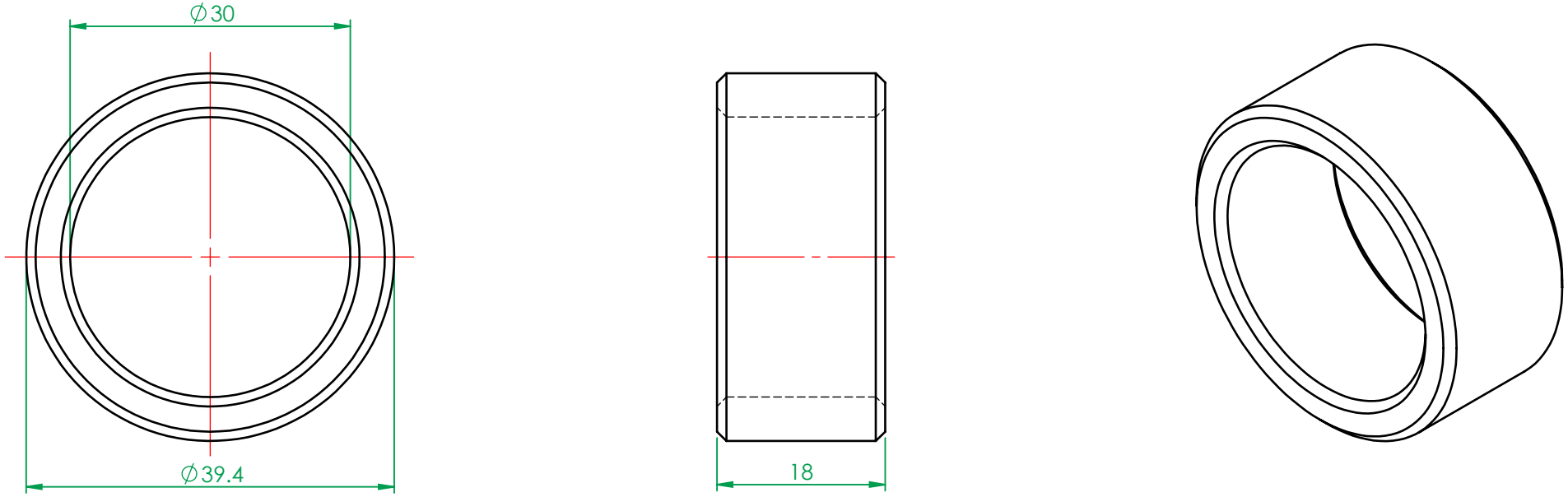

註: 1.去除所有加工銳角
2.禁止刮傷與碰撞傷
3.未標註倒角皆倒C0.3

(FM0752A)

一般公差		精加工:	審核		日期		備註事項				機種	螺桿支撐座30系列
尺寸範圍	容許差	細加工:	繪圖		日期		表面處理	染黑			料號	3D54-GSR30-01B-11
0.5 ~ 4	±0.05	粗加工:	設計		日期	2007/2/12	材質	S50C	數量	2 /組	圖名	間隔環-30-01型
4 ~ 16	±0.07						熱處理				圖號	GSR30-01B(網站用)
16 ~ 68	±0.1						單位	mm	圖紙尺寸	A4	投影	版次
68 ~ 250	±0.2						比例	1.5:1	重量	70.24 g		
250 ~ 1000	±0.3											
1000 ~ 1500	±0.5											

Http://www.gmtglobalinc.com 熱情／創新／快樂
GMT 高明鐵企業股份有限公司
GMT GLOBAL INC.
TEL:886-4-7688329 FAX:886-4-7688315