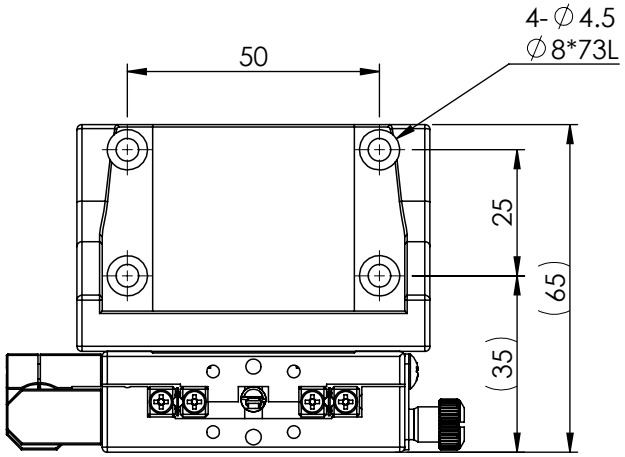

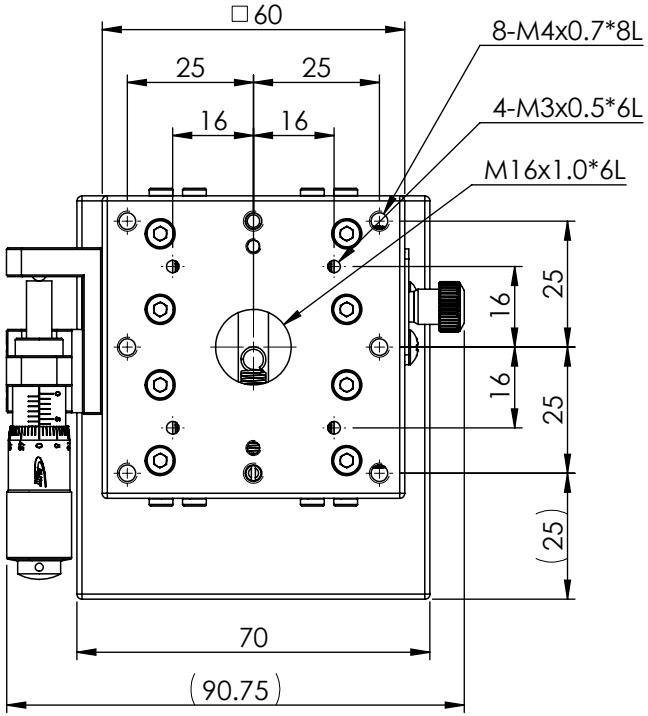

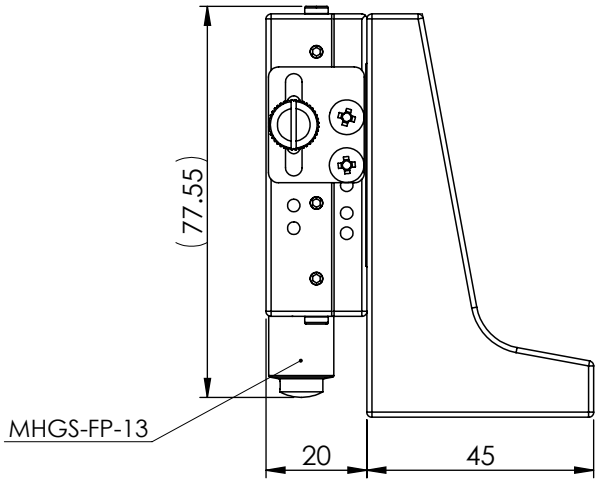

(FM0758A)

一般公差		精加工:	審核		日期		備註事項	合格產品，獨立包裝			機種	MZL60-AS
尺寸範圍	容許差	細加工:	繪圖		日期		表面處理	本體陽極黑色			料號	
0.5 ~ 4	±0.05	粗加工:	設計		日期	2024/5/14	材質	鋁合金型	數量	1 /組	圖名	Z軸交叉滾柱導引式精密滑台-60型(側邊正手+測頭向下)
4 ~ 16	±0.07						熱處理	N/A			圖號	MZL60-AS
16 ~ 68	±0.1						單位	mm	圖紙尺寸	A4	投影	版次 B
68 ~ 250	±0.2						比例	1:1.5	重量	466.95g		
250 ~ 1000	±0.3											
1000 ~ 1500	±0.5											

熱情 / 團結 / 創新 / 卓越 Http://www.gmtglobalinc.com
高明鐵企業股份有限公司
GMT GLOBAL INC.
TEL:886-4-7688327 FAX:886-4-7688302