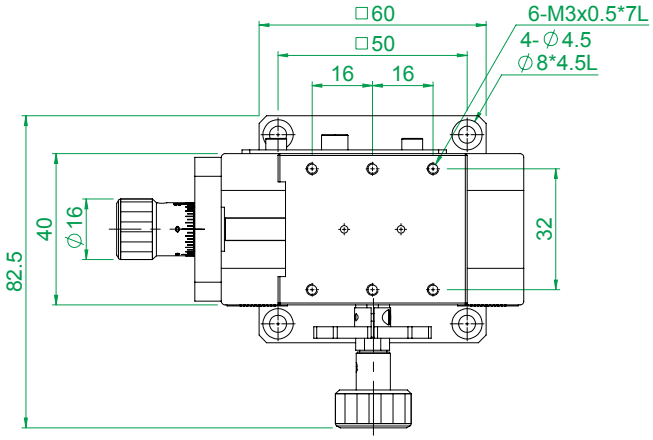

旋鈕樣式：

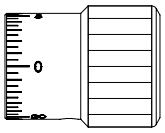

MC7G-4050F(適用於PITCH0.25)

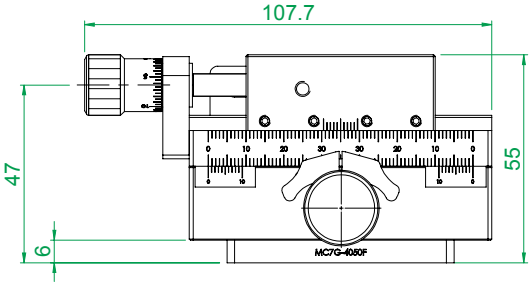

(FM0758A)

一般公差		精加工:	審核		日期		備註事項	合格成品,獨立包裝保存		機種	MC7G-4050
尺寸範圍	容許差	細加工:	繪圖		日期		表面處理	本體陽極黑色		料號	3122-MC7G-4050F-L-25
0.5 ~ 4	±0.05	粗加工:	設計		日期	2012/7/6	材質	見零件表	數量 1 /組	圖名	XX軸鳩尾槽式小齒輪粗調+進給螺絲微調精密滑台(L)
4 ~ 16	±0.07						熱處理	N/A		圖號	MC7G-4050F-L
16 ~ 68	±0.1						單位	mm	圖紙尺寸 A4	投影	版次
68 ~ 250	±0.2						比例	1:2	重量 518.8g		
250 ~ 1000	±0.3										
1000 ~ 1500	±0.5										

Http://www.gmtglobalinc.com 熱情／創新／快樂
GMT 高明鐵企業股份有限公司
GMT GLOBAL INC.
TEL:886-4-7688327 FAX:886-4-7688315