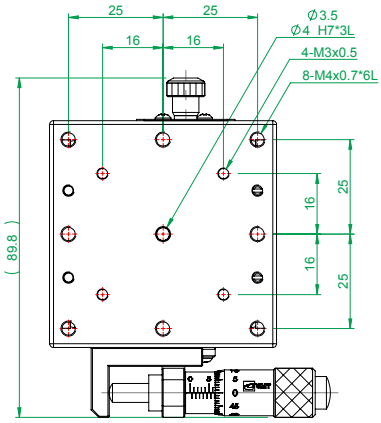

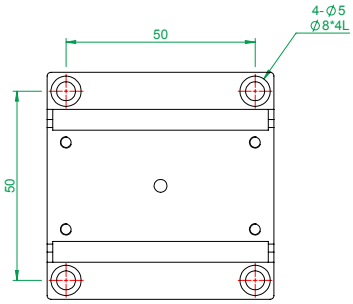

MX(Y)60-S系列
底座安裝孔尺寸

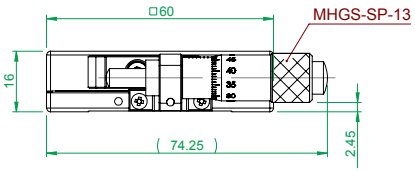

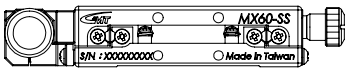

(FM0758A)

一 般 公 差		精加工:	審 核		日 期		備註事項	合格成品，獨立包裝保存		機 種	MX60-S
尺寸範圍	容許差	細加工:	繪 圖		日 期		表面處理	見零件表		料 號	3122-MX60-SS-10-D
0.5 ~ 4	±0.05	粗加工:	設 計		日 期	2007/4/2	材 質	見零件表	數量 1 /組	圖 名	X軸線性滾珠導引式精密滑台-60型(側邊正手)
4 ~ 16	±0.07						熱處理	N/A		圖 號	(型錄P.083)MX(Y)60-SC(S)
16 ~ 68	±0.1						單 位	mm	圖紙尺寸 A4	投 影	版次
68 ~ 250	±0.2						比 例	1:2	重量 395.18g		
250 ~ 1000	±0.3										
1000 ~ 1500	±0.5										

Http://www.gmtglobalinc.com 熱情／創新／快樂
GMT 高明鐵企業股份有限公司
GMT GLOBAL INC.
TEL:886-4-7688327 FAX:886-4-7688315