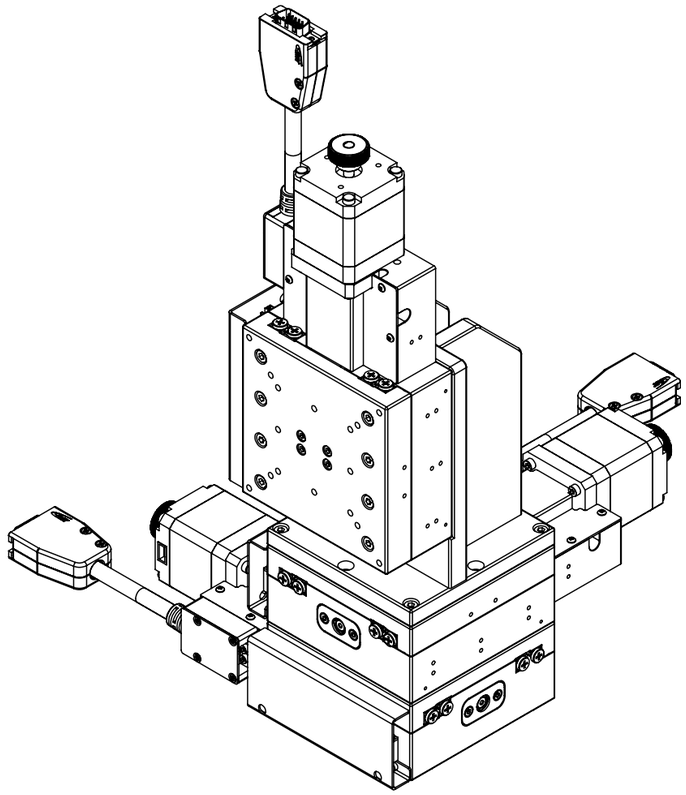

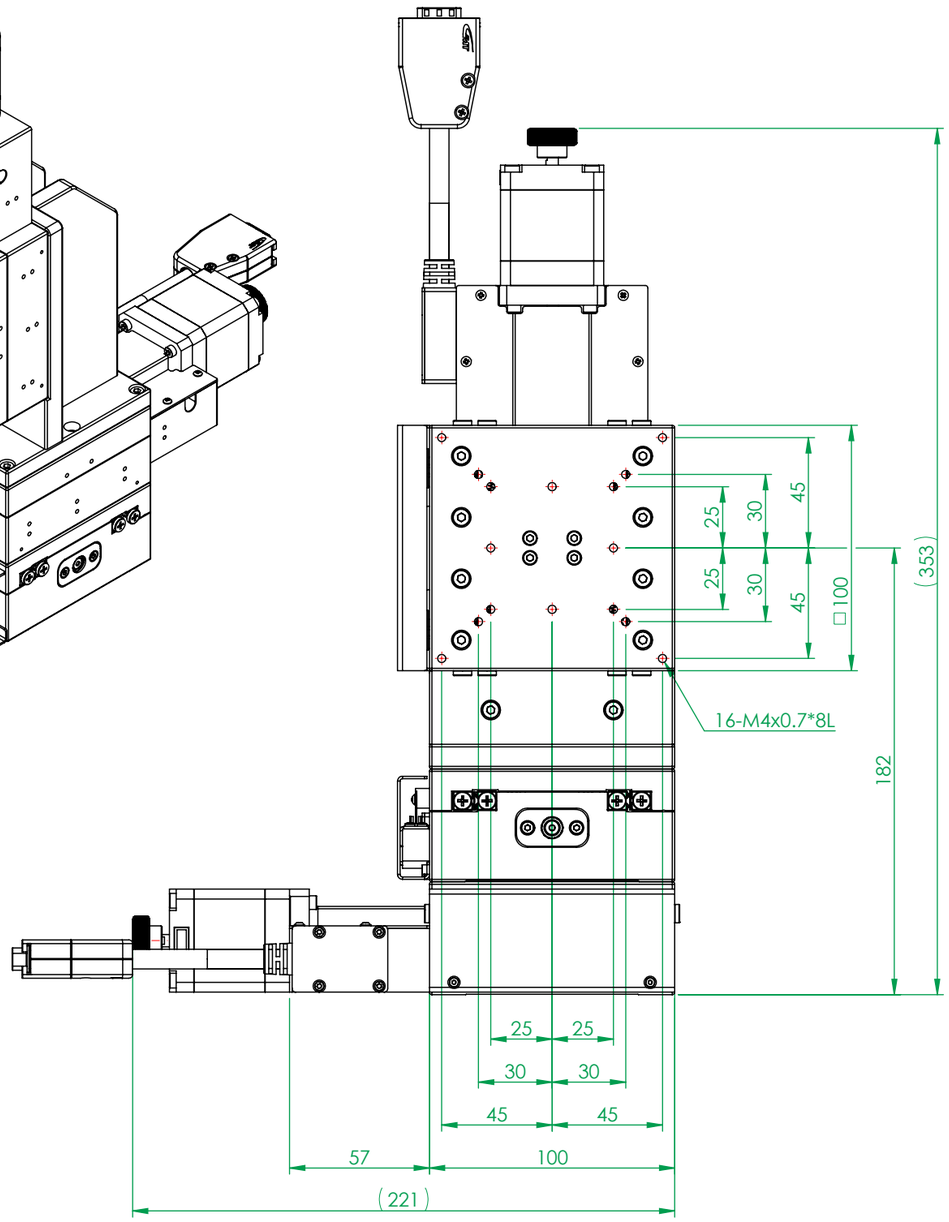

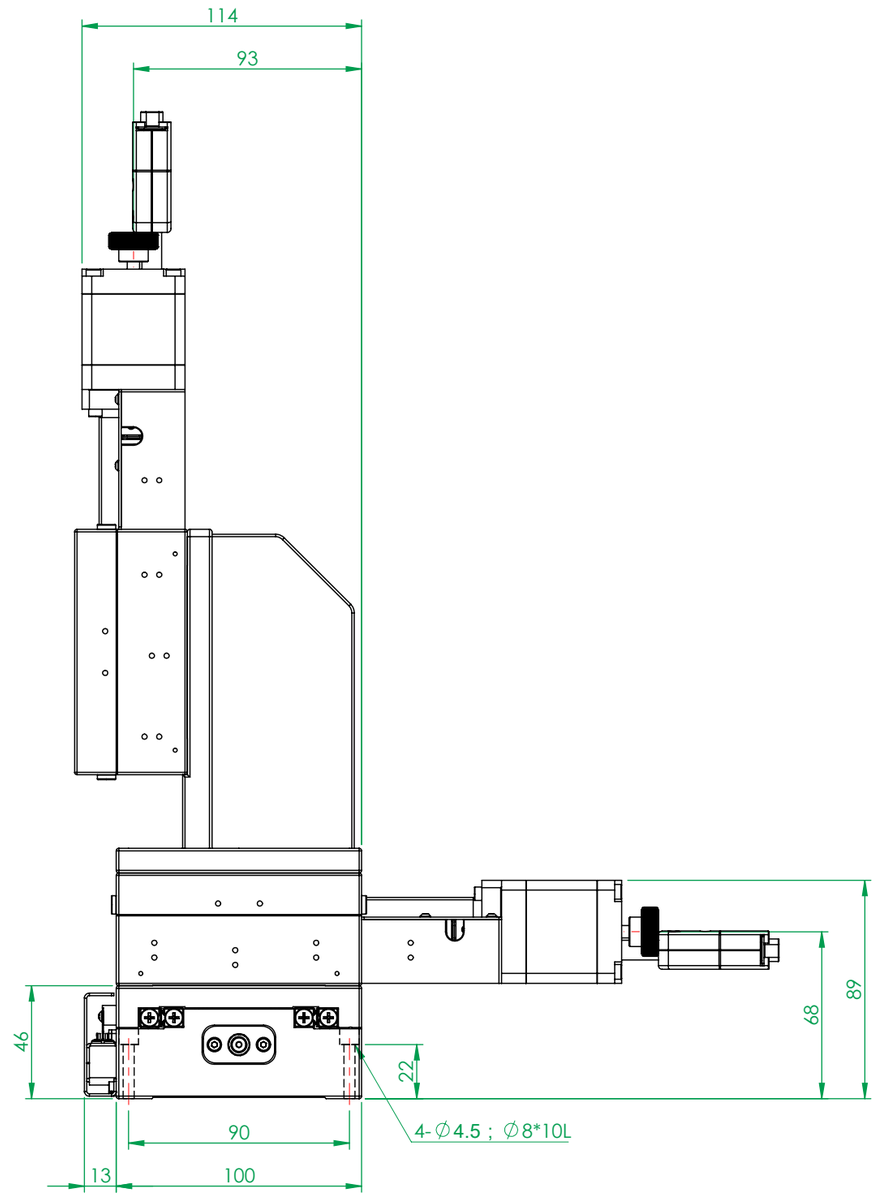

成品檢驗精度						
空轉	平行度	單向定位精度	反覆定位精度	最高速度	滑台移動行程	承載負荷
1μm	20μm	5μm	±0.5μm	10mm/sec	40mm	93N

(FM0755A)

一般公差	
尺寸範圍	容許差
0.5 ~ 4	±0.05
4 ~ 16	±0.07
16 ~ 68	±0.1
68 ~ 250	±0.2
250 ~ 1000	±0.3
1000 ~ 1500	±0.5

精加工:	審核		日期		備註事項	合格成品，獨立包裝	機種	AXYZ100-A2P	
細加工:	繪圖		日期		表面處理	本體陽極霧黑	料號		
粗加工:	設計		日期		材質	鋁合金型	數量 1 /組	圖名	電動XYZ軸精密型交叉滾子導引式滑台-100型
					熱處理	依各零件		圖號	AXYZ100-A2PR-CD(客戶用)
					單位	mm	圖紙尺寸 A3	投影	版次
					比例	1:5	重量 6426.5g		

熱情 / 團結 / 創新 / 卓越 Http://www.gmtglobalinc.com
高明鐵企業股份有限公司
GMT GLOBAL INC.
TEL:886-4-7688327 FAX:886-4-7688302