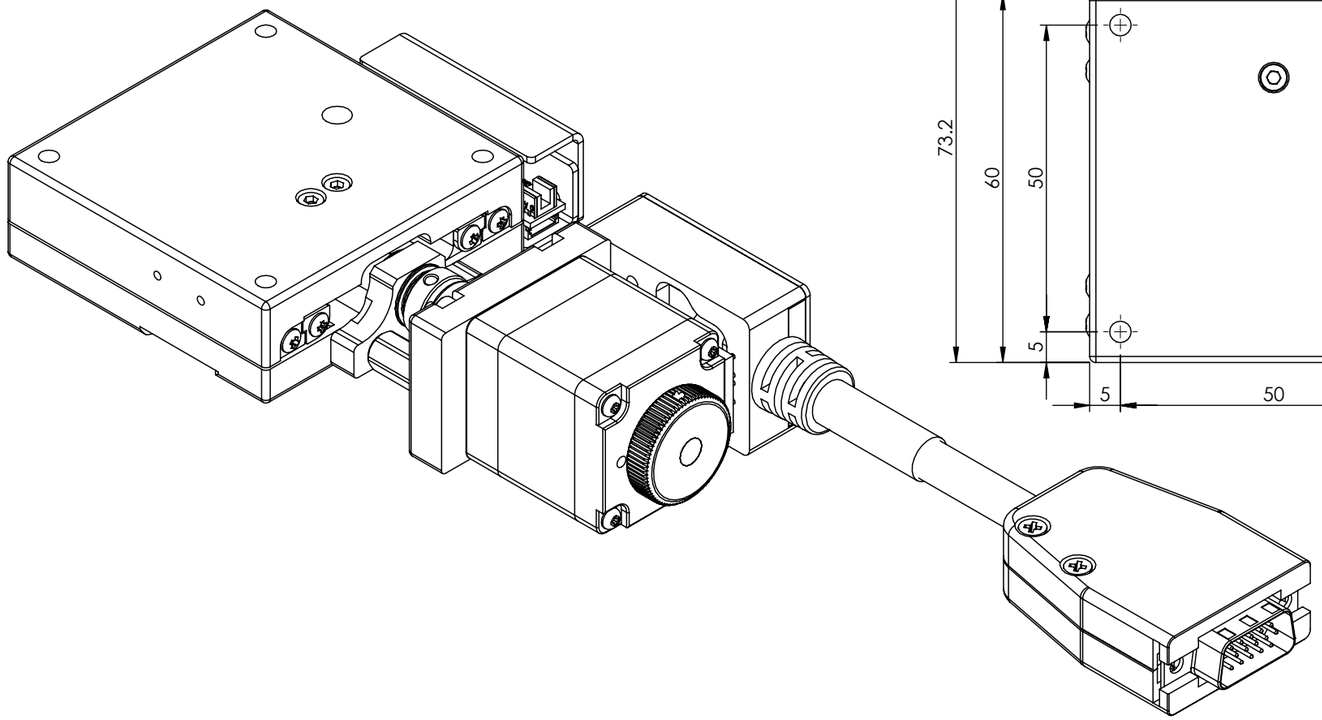

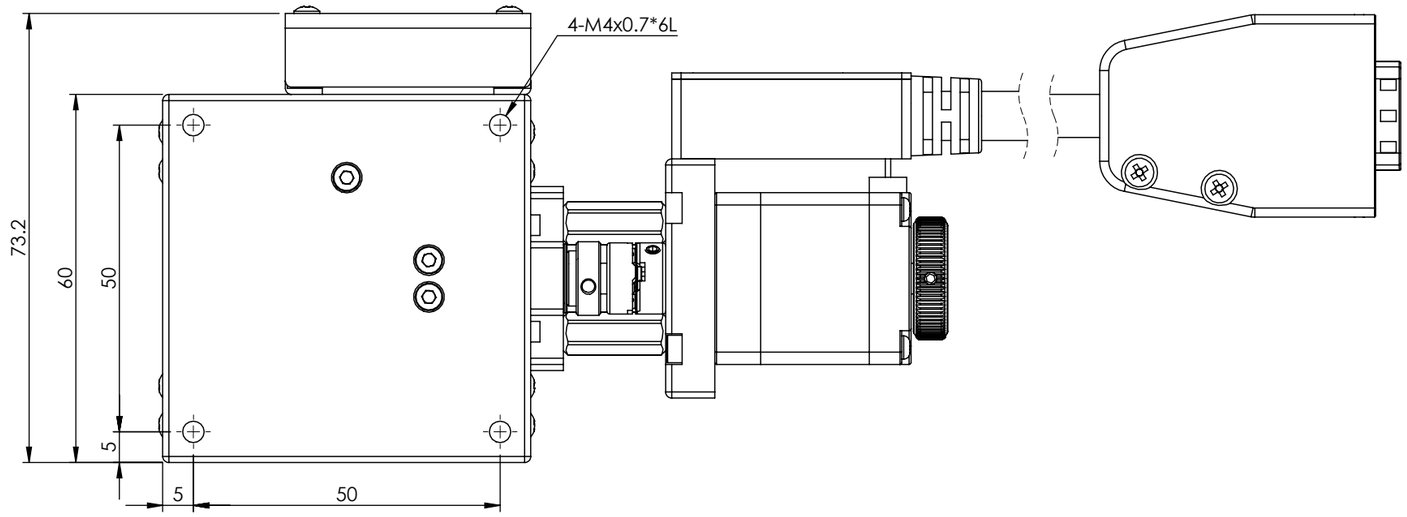

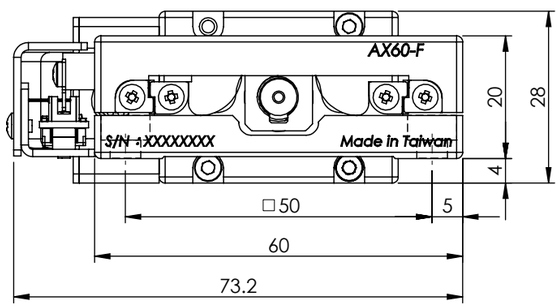

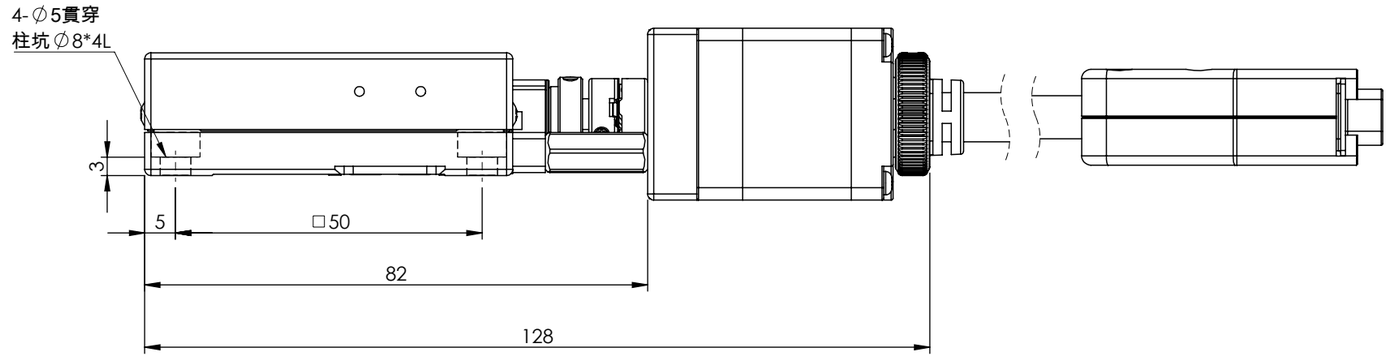

成品檢驗精度						
真直度	平行度	定位精度	反覆定位精度	最高速度	滑台移動行程	承載負荷
0.003mm	0.02mm	0.015mm	±0.001mm	12mm/sec	15mm	117.6N

(FM0755A)

一般公差	
尺寸範圍	容許差
0.5 ~ 4	±0.05
4 ~ 16	±0.07
16 ~ 68	±0.1
68 ~ 250	±0.2
250 ~ 1000	±0.3
1000 ~ 1500	±0.5

精加工: 1.60 / 0.8	審核		日期		
細加工: 6.3 / 2.0	繪圖		日期		
粗加工: 25 / 8.0	設計		日期		

熱情 / 團結 / 創新 / 卓越 Http://www.gmtglobalinc.com

高明鐵企業股份有限公司 GMT GLOBAL INC.

TEL:886-4-7688327 FAX:886-4-7688302

備註事項	搭GMT步進2相28框			機種	AX60-F
表面處理	本體鍍化學鎳			料號	
材質	本體碳鋼型	數量	1 /組	圖名	電動X軸滾珠式經濟型滑台 -60型(右側出線)
熱處理	N/A			圖號	AX60-F2NR-ND
單位	mm	圖紙尺寸	A3	投影	版次
比例	1:1	重量	298.83g		