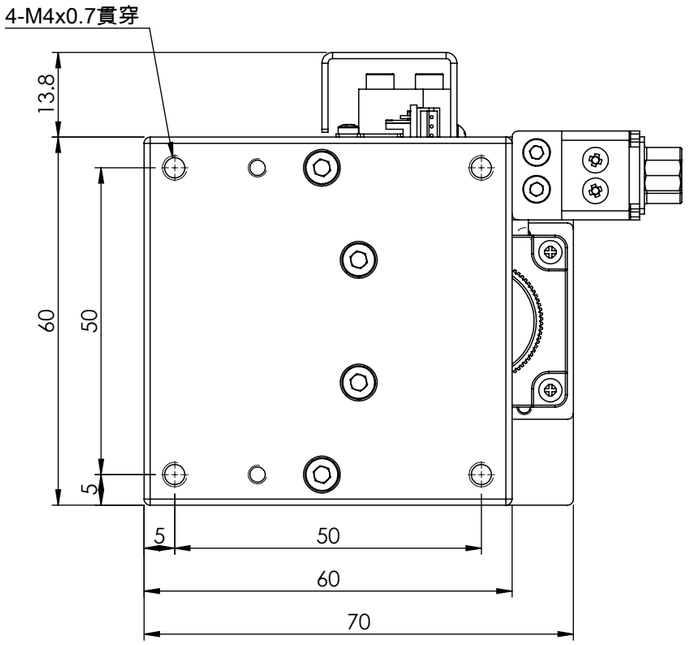

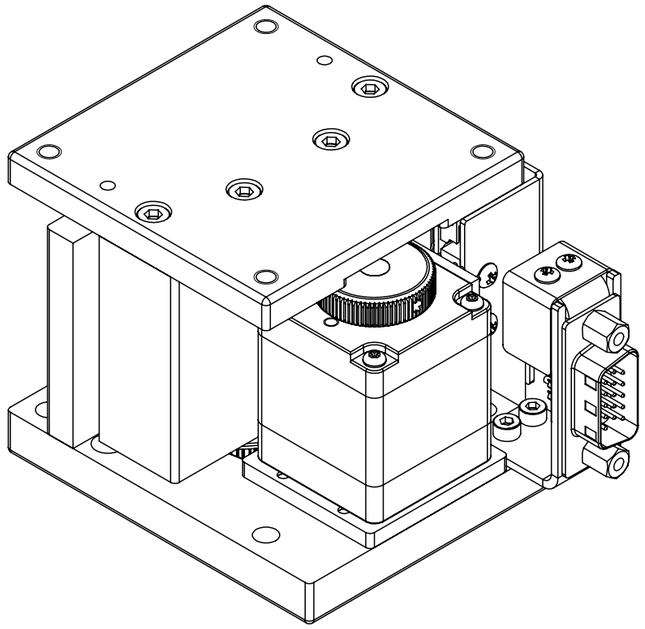

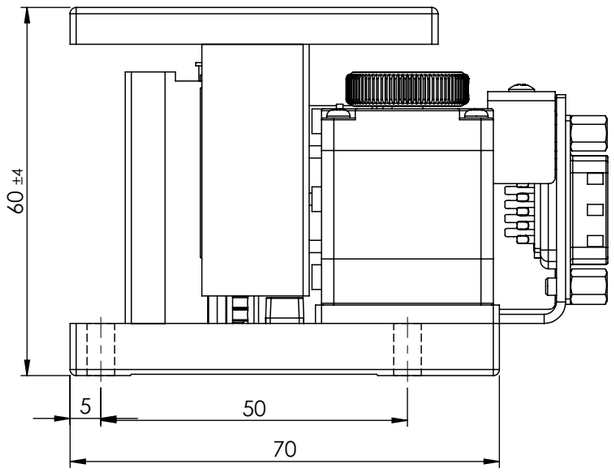

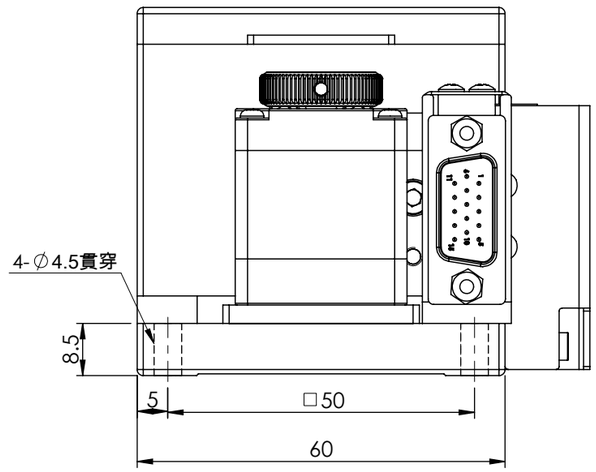

成品檢驗精度						
平行度	運動平行度	定位精度	反覆定位精度	最高速度	滑台移動行程	承載負荷
0.05mm	0.02mm	0.03mm	±0.005mm	6mm/sec	8mm	49N

(FM0755A)

一般公差		精加工: 1.60/0.25	審核		日期		備註事項	搭GMT步進2相28框		機種	AZV6008-F
尺寸範圍	容許差	細加工: 6.3/2.0	繪圖		日期		表面處理	本體鍍化學鎳		料號	AZV6008-F8NN-ND
0.5 ~ 4	±0.05	粗加工: 25/3.0	設計		日期		材質	本體碳鋼型	數量 1 /組	圖名	電動Z軸水平升降經濟型滑台-60型(一般出線)
4 ~ 16	±0.07						熱處理	N/A		圖號	AZV6008-F-客戶用
16 ~ 68	±0.1						單位	mm	圖紙尺寸 A3	投影	版次
68 ~ 250	±0.2						比例	1:1	重量 908.7g		
250 ~ 1000	±0.3										
1000 ~ 1500	±0.5										

熱情 / 團結 / 創新 / 卓越 Http://www.gmtglobalinc.com
高明鐵企業股份有限公司
GMT GLOBAL INC.
TEL:886-4-7688327 FAX:886-4-7688302