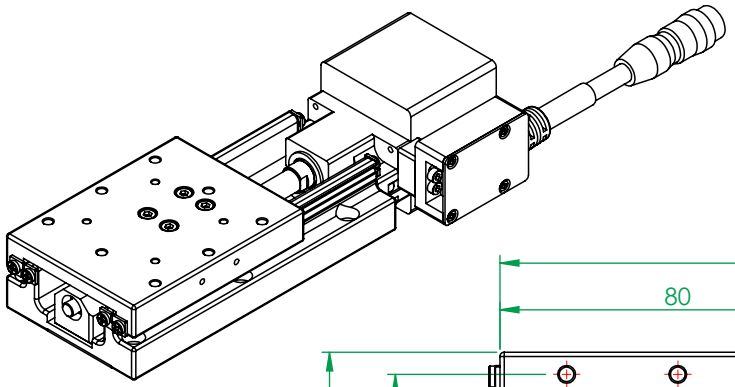

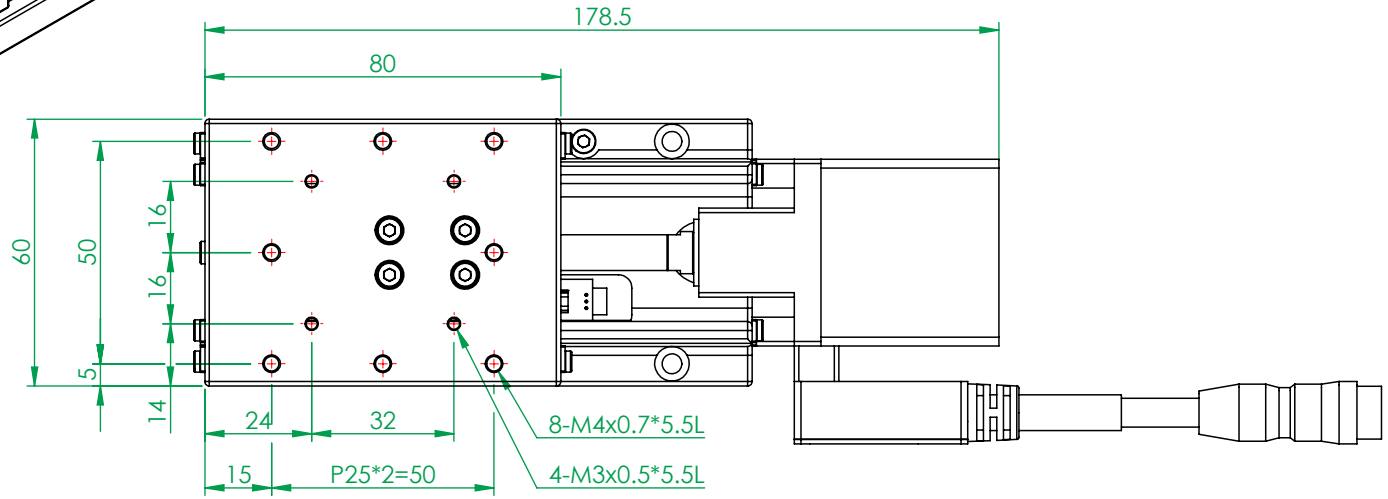


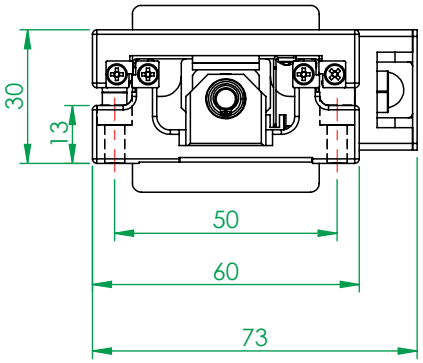


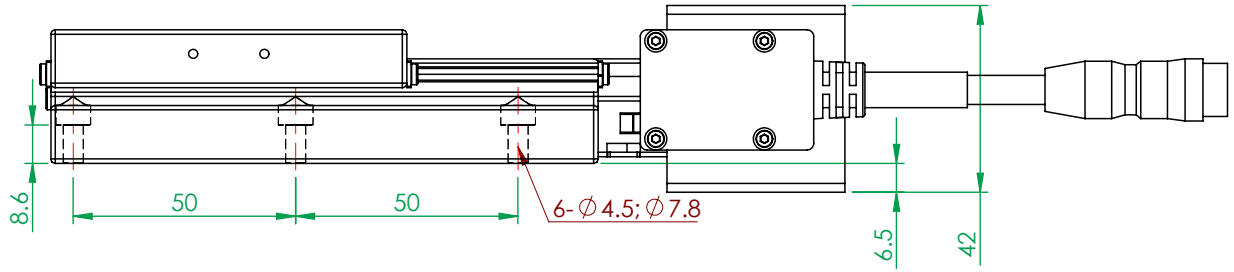


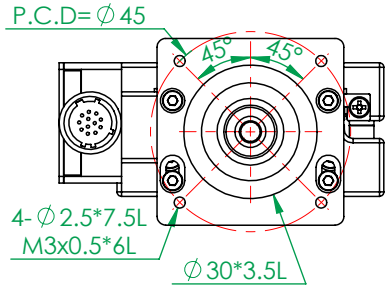


(FM0752A)

| 一般公差 | | 精加工: | 審核 | | 日期 | | 備註事項 | 合格成品,獨立包裝保存 | | 機種 | CXS6050-S |
|---|---|---|---|---|---|---|---|---|---|---|---|
| 尺寸範圍 | 容許差 | 細加工: | 繪圖 | | 日期 | | 表面處理 | 依各零件 | | 料號 | |
| 0.5 ~ 4 | ±0.05 | 粗加工: | 設計 | | 日期 | 2022/11/10 | 材質 | 依各零件 | 數量 1 /組 | 圖名 | 電動CXS6050有限行程X軸滑台 |
| 4 ~ 16 | ±0.07 | | | | | | 熱處理 | 依各零件 | | 圖號 | CXS6050-S |
| 16 ~ 68 | ±0.1 | | | | | | 單位 | mm | 圖紙尺寸 A4 | 投影 | 版次 N/A |
| 68 ~ 250 | ±0.2 | | | | | | 比例 | 1:1.7 | 重量 1181.0g | | |
| 250 ~ 1000 | ±0.3 | | | | | | | | | | |
| 1000 ~ 1500 | ±0.5 | | | | | | | | | | |

熱情 / 團結 / 創新 / 卓越 Http://www.gmtglobalinc.com
高明鐵企業股份有限公司
GMT GLOBAL INC.
TEL:886-4-7688327 FAX:886-4-7688315