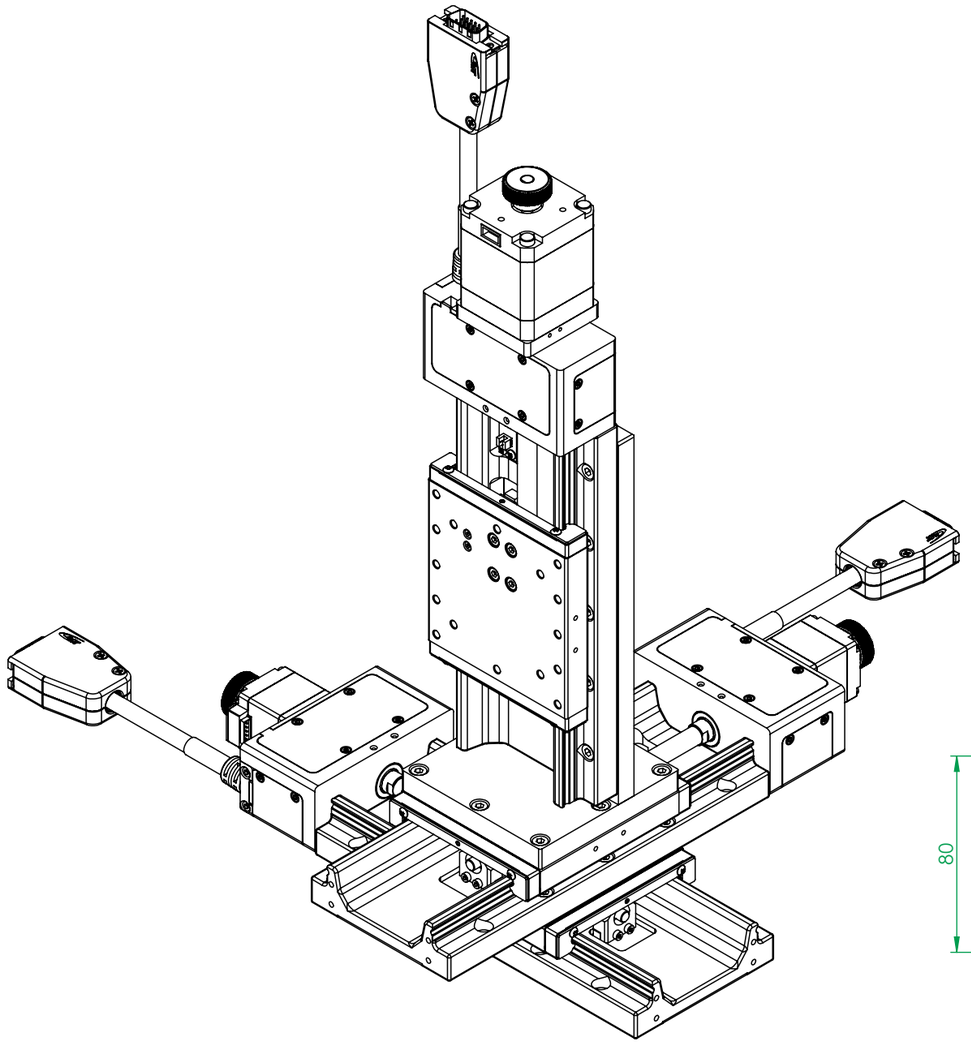

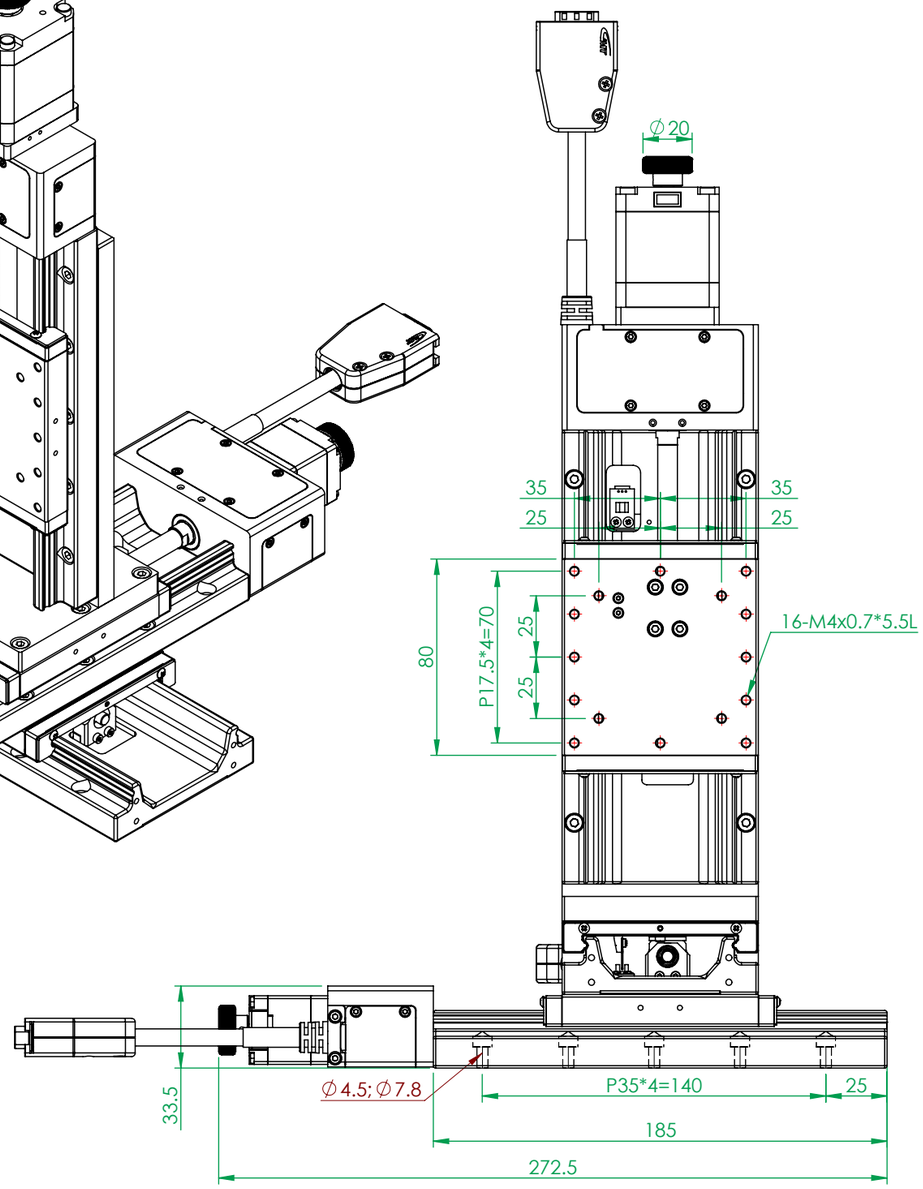

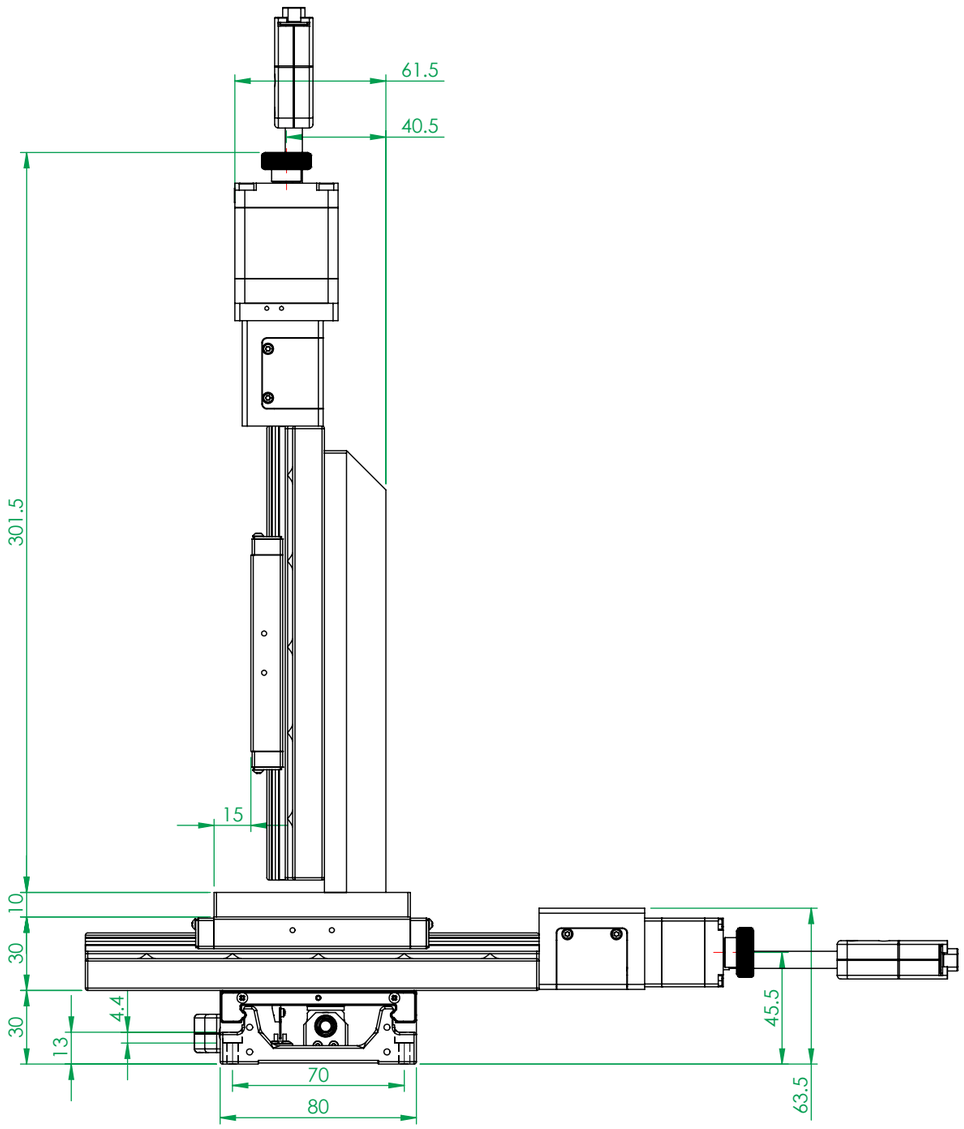

(FM0755A)

一 般 公 差		精加工:	審 核		日 期		備註事項	合格成品,獨立包裝保存		機 種	CXYZN8075-S
尺寸範圍	容許差	細加工:	繪 圖		日 期	2023/09/01	表面處理	依各零件		料 號	
0.5 ~ 4	±0.05	粗加工:	設 計		日 期	2023/09/01	材 質	見零件表	數 量 1 /組	圖 名	電動XYZ軸-線性滾珠式循環式-CXYZN8075-S
4 ~ 16	±0.07	熱情 / 團結 / 創新 / 卓越			Http://www.gmtglobalinc.com		熱 處 理	依各零件		圖 號	CXYZN8075-S2▯N
16 ~ 68	±0.1	高明鐵企業股份有限公司 GMT GLOBAL INC.					單 位	mm	圖紙尺寸 A3	投 影	版次 T1
68 ~ 250	±0.2	TEL:886-4-7688327			FAX:886-4-7688302		比 例	1:2.5	重量 6814.9g		
250 ~ 1000	±0.3										
1000 ~ 1500	±0.5										