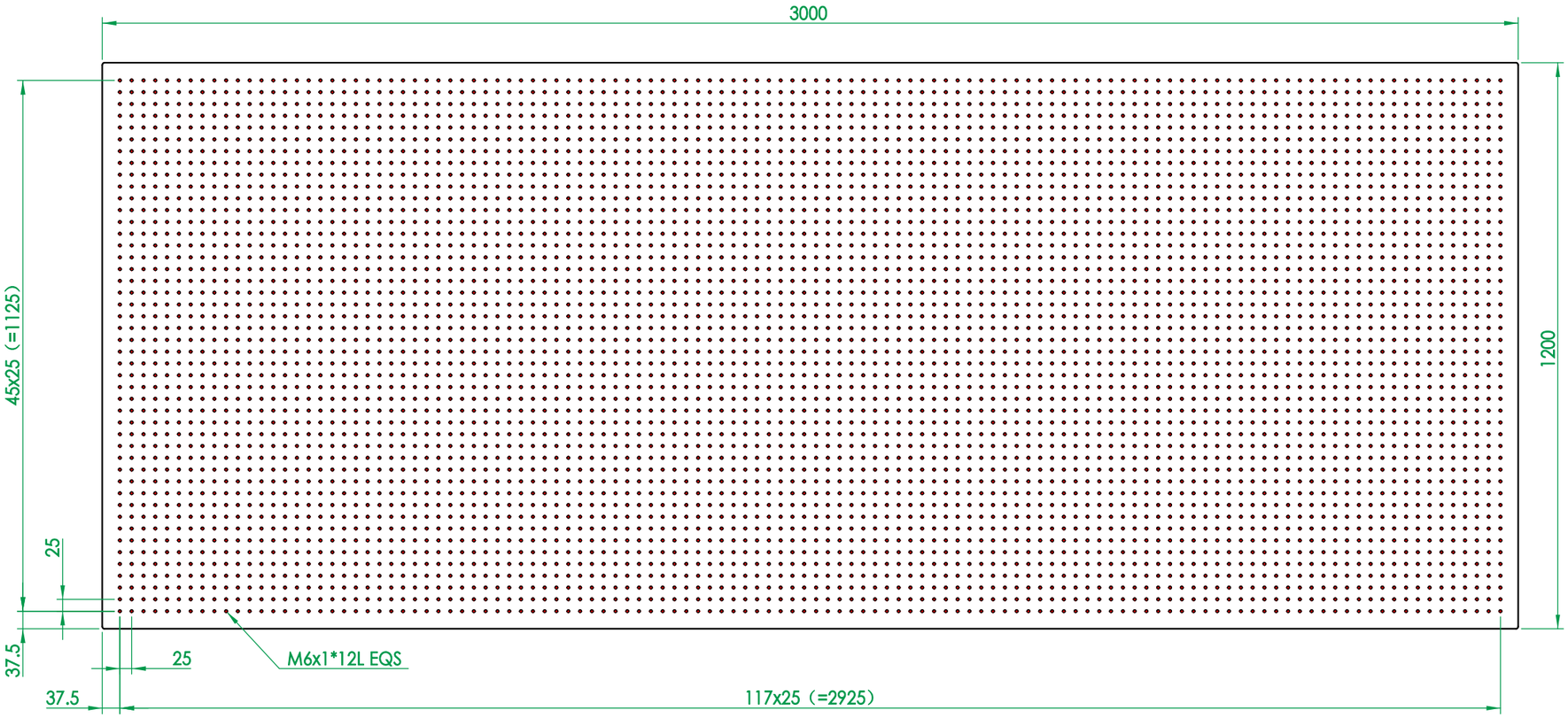

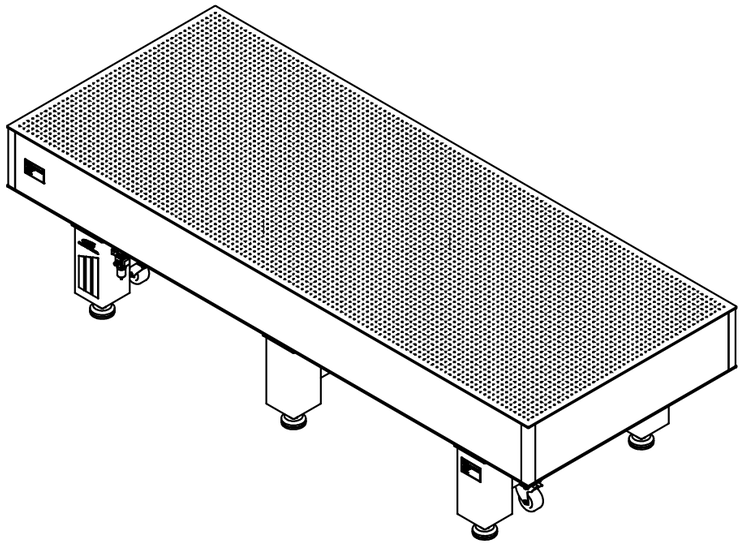

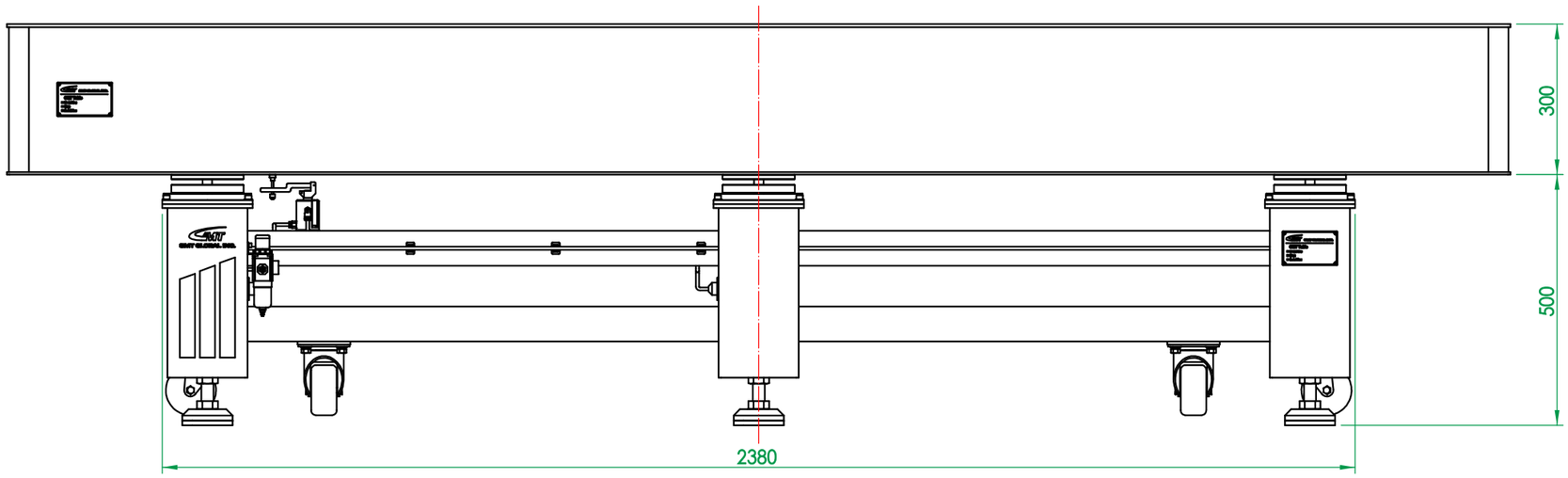

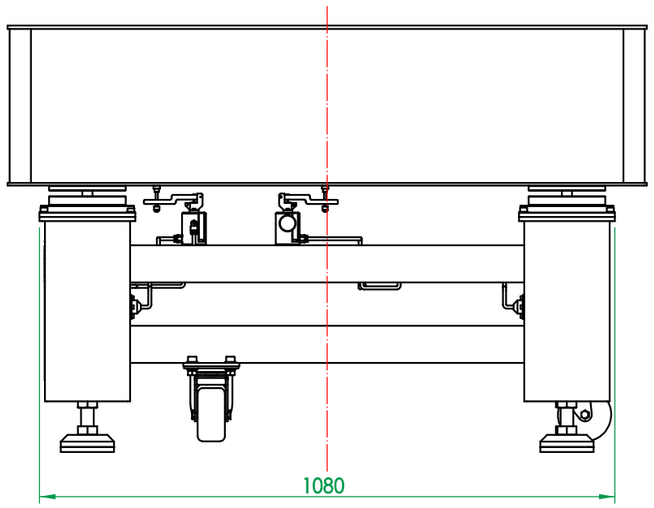

(FM0755A)

一般公差		精加工:	審核		日期		備註事項	蜂窩台面/一体焊接支撐	機種	GPT
尺寸範圍	容許差	細加工:	繪圖		日期	2014/5/1	表面處理	粉體塗裝黑色	料號	3122-GPT-3012-20
0.5 ～ 4	±0.05	粗加工:	設計		日期	2018/1/30	材質	不銹鋼/碳素結構鋼 / 數量 1/組	圖名	氣浮光學平台-精密型
4 ～ 16	±0.07						熱處理	N/A	圖號	GPT-3012
16 ～ 68	±0.1						單位	mm / 圖紙尺寸 A3	投影	版次 T1
68 ～ 250	±0.2						比例	1:12 / 重量 867kg		
250 ～ 1000	±0.3									
1000 ～ 1500	±0.5									

熱情/團結/創新/卓越 Http://www.gmtglobalinc.com
高明鐵企業股份有限公司
GMT GLOBAL INC.
TEL:886-4-7688327 FAX:886-4-7688315

註: 客戶現場安裝台面與支撐，安裝注意事項詳見使用說明書。